The PIK KEMICAL SRL was founded in 1982 as a manufacturer of chemical auxiliaries for the industry, where it has achieved a position of leadership over the years.

The growing demands for quality on the textile market stimulated PIK KEMICAL SRL to establish its own laboratory, from the outset of its activity, where it could carry our research and development of products with a team of experts and the most advanced instruments, in order to interpret and fulfil the needs of the clientele.

DIVISION


Industrial Chemistry division


Naval and Water treatment


Wastewater


Mining division


Plastics, Rubber and Tires division


Food division


Metalworking and Mechanical division


Petrochemical

PIK KEMICAL

Via Aleccia, 72 - LIVORNO
(Stagno, Collesalvetti)
Tel. +39 0586 94.01.20
pikkemical@pikkemical.it
www.pikkemical.it

CSQ IQNet

ISO 9001:2015

PIK KEMICAL
Chemical Technologies



UNI EN ISO 9001:2015

PIK KEMICAL

TECNOLOGIE CHIMICHE

INDICE

TRATTAMENTI OLIO CARBURANTE – CLASSE "A"
OLIO CARBURANTE, FUOCO, TRATTAMENTI LATERALI A GAS

A/1 FUEL PIK
TRATTAMENTO PER OLI COMBUSTIBILI

A/3 VANASOLVENT
PER IL CONTROLLO DEI COMPOSTI VANADOSODICI NEI MITORI DIESEL E NELLE CALDAIE

A/6 TURBOPOWDER
PER LA PULIZIA DI TURBOSOFFIANTI LATO GAS CON MOTORE IN SERVIZIO

MANUTENZIONE – CLASSE "B"
PRODOTTI PER LA PULIZIA E LA MANUTENZIONE DEI SERBATOI

B/1 COLD WASH
SOLVENTE EMULSIONANTE A FREDDO PER LO SGRASSAGGIO DI PARTI MECCANICHE

B/2 SEACLEAN
PER LA PULIZIA DI DD/FF SENTINE GAVONI E GAS FREE DI PETROLIERE

B/3 SAFETY CLEAN
SOLVENTE EMULSIONANTE A FREDDO MULTIUSO TOTALMENTE DEAROMATIZZATO

B/4 SOLVENT 2
DISINQUINANTE MARINO DELLA TERZA GENERAZIONE

B/5 CLEANBREAK
SEPARATORE OLIO/ACQUA PER LA PULIZIA DI SENTINE E CISTERNE

B/6 ECOCLEAN
DETERGENTE MULTIUSO BIODEGRADABILE

B/7 ALKACLEAN
DETERGENTE ALCALINO PER LA PULIZIA DI CISTERNE CHE HANNO CONTENUTO OLI EDIBILI

B/9 ULTRASONIC CLEANER
DETERGENTE MULTIUSO PER MACCHINE AD ULTRASUONI

B/11 DINAPIK
DETERGENTE SANITIZZANTE PER LA PULIZIA DI CISTERNE ADIBITE AL TRASPORTO DI CARICHI ALIMENTARI

B/12 GENTLE
DETERGENTE UNIVERSALE NEUTRO MULTIUSO BIODEGRADABILE OLTRE IL 90%

B/14 ACQUAPIK
DETERGENTE SGRASSANTE MULTIUSO NON TOSSICO BIODEGRADABILE

B/15 RUST CLEAN
DETERGENTE ACIDO PER LA PULIZIA DI CISTERNE

MANUTENZIONE – CLASSE "C"
PRODOTTI SOLVENTI IN CARBONIO

C/1 CARBON SOLVENT
PRODOTTO DECARBONIZZANTE PER L'ELIMINAZIONE DI RESIDUI CARBONIOSI EOLI BRUCIATI DA PARTI MECCANICHE

C/2 A.C.C. COOLER CLEANER
PER LA PULIZIA DI REFRIGERANTI ARIA CON MOTORE IN SERVIZIO O PER IMMERSIONE

C/3 FILTER CLEANER
LIQUIDO DETERGENTE PER LA REMOZIONE DAI FILTRI DI RESIDUI DI OLI CARBONIZZATI

MANUTENZIONE – CLASSE "D"
PULITORI PER EQUIPAGGIAMENTI ELETTRICI

D/1 LECTROPIK
SOLVENTE A FREDDO PER LA PULIZIA DI APPARECCHIATURE ELETTRICHE

MANUTENZIONE – CLASSE "E"
PULITORI A BASA ACIDA

E/1 DESCALING
DISINCROSTANTE LIQUIDO A BASE ACIDA

E/3 RUSTLESS
DISOSSIDANTE PER ALLUMINIO OTTONE E RAME. ELIMINA I COLAGGI DI RUGGINE DALLE PITTURE

E/5 DESCALER
DISINCREOSTANTE LIQUIDO PER IMPIANTI ACQUE NERE

E/6 DISC SEPARATOR
SGRASSANTE A BASE ACIDA PER LA PULIZIA DI DEPURATORI DI OLIO E NAFTA

TRATTAMENTO ACQUA – CLASSE "F"
TRATTAMENTO DELL'ACQUA DELLE CALDAIE

F/1 BWT
TRATTAMENTO COMPLETO PER CALDAIE A BASSA PRESSIONE (MAX 20 BAR)

F/2 ALKALINITY
PER MANTENERE IL GIUSTO VALORE DI ALCALINITA' IN CALDAIA

F/3 HARDNESS CONTROL
EVITA LE INCROSTAZIONI DOVUTE AI SALI DI CALCIO E MAGNESIO IN CALDAIA

F/5 OXYGEN CONTROL
SOLFITO DI SODIO CATALIZZATO PER LA RAPIDA RIMOZIONE DELL' OSSIGENO DISCIOLTO NELL'ACQUA

F/6 CONDENSATE
PER PROTEGGERE DALLA CORROSIONE LE LINEE DEL CONDENSATO NEGLI IMPIANTI A VAPORE

F/7 PIK COAGULANT
PER ELIMINARE PICCOLE CONTAMINAZIONI DI OLIO IN CALDAIA

TRATTAMENTO ACQUA – CLASSE "G"
TRATTAMENTO ACQUA DI RAFFEDDAMENTO DEI MOTORI DIESEL

G/3 D.W.T. CONC
CONDIZIONATORE DELL'ACQUA PER CIRCUITI DI RAFFREDDAMENTO MM/PP A BASE DI FOSFONATO E MOLIBDATO

G/4 NCLT
PROTEZIONE ANTICORROSIONE E ANTIINCROSTAZIONE DI CIRCUITI ACQUA RAFFREDDAMENTO MM/PP

G/6 FULL
ANTICONGELANTE PER SISTEMI DI RAFFREDDAMENTO AD ACQUA

TRATTAMENTO ACQUA – CLASSE "H"
TRATTAMENTO ACQUA PER EVAPORATORI, ACQUA DI MARE, SISTEMI DI OSMOSI INVERSA, ACQUA POTABILE

H/1 VAPTREET
TRATTAMENTO EVAPORATORI

H/2 NO FOAM AGENT
PER ELIMINARE LA SCHIUMA DA IMPIANTI DI TIPO BIOLOGICO

H/3 ECOSPERSE
EVITA LE CRESCITE MARINE E LE CORROSIONI NEI CIRCUITI ACQUA MARE

H/4 POTABLE WATER STABILIZER
PREVIENE IL FENOMENO DELL'ACQUA ROSSA NELLE CASSE ACQUA POTABILE E NEGLI IMPIANTI DI DISTRIBUZIONE

H/5 IPO-CHLOR 14%
DISINFETTANTE BATTERICIDA PER DEPOSITI E LINEE ACQUA POTABILE

H/6 OSMO ANTISCAL
PER IL TRATTAMENTO DEI POTABILIZZATORI AD OSMOSI INVERSA

H/7 ULTRACLEAN/STERILGARDE
PRODOTTO DISINFETTANTE PER IMPIANTI AD OSMOSI INVERSA

PRODOTTI SPECIALI – CLASSE "S"

S/8 MICROZYME
TRATTAMENTO BIOLOGICO DEI DEPOSITI E SCARICHI SANITARI, DETERGENTE E DEODORANTE

S/10 CHLORINE
CLORO IN PASTIGLIONI, PASTIGLIE E GRANULARE

S/11 Ph MINUS
PER ABBASSARE IL PH NELLE PISCINE E NELLE VASCHE IDROMASSAGGIO

S/12 Ph PLUS
PER INCREMENTARE IL PH NELLE PISCINE E NELLE VASCHE IDROMASSAGGIO

S/16 PIK MANO
PASTA LAVAMENI NON ABRASIVA

S/17 PENETRON
OLIO PENETRANTE

PIK KEMICAL

Tecnologie chimiche

FUEL A1

TRATTAMENTO PER OLI COMBUSTIBILI

Technical Support/ Supporto Tecnico:
pikkemical@pikkemical.it
Orders-Enquires/Ordini-Richieste di offerta:
pikkemical@pikkemical.it
Ph. +39 058694012

DESCRIZIONE

Prodotto liquido concentrato a base di solventi, agenti tensioattivi e catalizzatori di combustione.

UTILIZZO

Additivo multifunzionale che permette il miglioramento delle condizioni di stoccaggio, trasferimento e combustione dei combustibili utilizzati nelle caldaie e nei motori diesel di propulsione a 2 e 4 tempi.

VANTAGGI

Stoccaggio:

dissolve i fanghi di origine asfaltenica che si depositano sul fondo delle cisterne. Previene la loro formazione, se introdotto prima del bunkeraggio.
Separa l'acqua dal combustibile.
Permette di consumare integralmente il combustibile immagazzinato.

Trasferimento:

Evita l'intasamento dei filtri.
Previene l'intasamento delle tubazioni di trasferimento. Impedisce le formazioni paraffinose sugli elementi di riscaldamento.

Combustione:

L'azione dei catalizzatori di combustione contenuti nel prodotto diminuisce le emissioni di incombusti mantenendo il rendimento della combustione al suo livello massimo.

IMPIEGO E DOSAGGIO

Aggiungere la dose di FULL nel serbatoio di stoccaggio durante o prima del bunkeraggio

Dosaggio massimo:	1 litro per combustibile	2000 litri di
Dosaggio medio:	1 litro per combustibile	4000 litri di
Dosaggio minimo:	1 litro per combustibile	6000 litri di

PRECAUZIONI

Evitare il contatto del prodotto con l'epidermide e i vestiti.
In caso di contatto con gli occhi sciacquare abbondantemente con acqua corrente.

CONFEZIONI

Vuoti a perdere
- Fustini da 25 litri
- Fusti metallici da 208 litri

PIK KEMICAL

Tecnologie chimiche

VANASOLVENT A/3

PER IL CONTROLLO DEI COMPOSTI VANASODICI DEI MOTORI DIESEL E NELLE CALDAIE

Technical Support/ Supporto Tecnico:
pikkemical@pikkemical.it
Orders-Enquires/Ordini-Richieste di offerta:
pikkemical@pikkemical.it
Ph. +39 0586940120

DESCRIZIONE

Prodotto liquido a base di composti metallo-organici, solubili che innalzano la temperatura di fusione dei composti di vanadio e sodio.

UTILIZZO

Per il trattamento dei composti vanado-sodici, che si formano principalmente sulle sedi delle valvole di carico e nei condotti di carico delle turbosoffianti dei motori diesel medio-veloci, sulle superfici di cambio dei surriscaldatori e degli economizzatori delle caldaie.

VANTAGGI

- Trasforma la struttura cristallina dei depositi di vanadio e sodio in polvere, che può essere apportata facilmente dal gas di carico, o dalle soffiature periodiche.
- Innalzando il punto di fusione dei composti vanado-sodici, evita la formazione di incrostazioni sulle luci e valvole di scarico nei motori diesel, e lungo tutto il percorso fumi nelle caldaie.
- Evita la sfuggita di gas attraverso le valvole di scarico durante la fase di combustione, eliminado i depositi di vanadio dalle loro sedi.

IMPIEGO E DOSAGGIO

Il dosaggio di VANASOLVENT è legato alle quantità di vanadio e sodio contenute nell'olio combustibile.
Come orientamento si raccomanda un dosaggio iniziale di 1 litro di prodotto ogni 4 tonn di combustibile, che si può ridurre in seguito a 1 litro ogni 6 tonn.
Per i problemi specifici, analisi e ulteriori dettagli, consultare il servizio tecnico PIK KEMICAL .

PRECAUZIONI

Evitare il contatto con pelle ed occhi.
In caso di contatto accidentale sciacquare abbondantemente con acqua fresca.

CONFEZIONI

Vuoti a perdere
- Fustini da 25 litri
- Fusti metallici da 208 litri

PIK KEMICAL

Tecnologie chimiche

TURBOPOWDER A/6

PULIZIA DI TURBOSOFFIANTI LATO GAS CON MOTORE IN SERVIZIO

Technical Support/ Supporto Tecnico:
pikkemical@pikkemical.it
Orders-Enquires/Ordini-Richieste di offerta:
pikkemical@pikkemical.it
Ph. +39 0586940120

DESCRIZIONE

È un prodotto di origine organica, utilizzato per la pulizia dei diffusori e delle palette delle turbosoffianti di sovralimentazione, lato gas. Il prodotto si presenta sotto forma di piccole particelle a forma prismatica con una granulometria regolare, da 1,3 a 1,7 mm ø.

UTILIZZO

Si consiglia di iniziare il trattamento a turbosoffiante pulita. Il prodotto è sconsigliato se la temperatura al punto di iniezione è superiore a 590 °C.
Il prodotto viene iniettato a monte della turbosoffiante sul gas inlet ad una distanza non superiore a 50 cm dal diffusore gas, giornalmente o a giorni alterni. La pressione di spinta utilizzata per l'iniezione del prodotto non dovrà essere inferiore a 0,5 BAR né superiore a 3 BAR.

VANTAGGI

Aumenta notevolmente il rendimento della turbosoffiante mantenendo la pressione di lavaggio a valori ottimali per un numero maggiore di ore di moto.

IMPIEGO E DOSAGGIO

Installazione di TURBOPOWDER dosing unit:
Il dosing unit si compone di un serbatoio metallico da 2 a 3 dm3 munito delle valvole necessarie per il riempimento, la messa in pressione, lo sfogo d'aria, l'evacuazione del prodotto.

Dosaggio:
Seguire l'istruzioni come descritte nella tabella ABB allegata.

PRECAUZIONI

Il prodotto non richiede nessuna precauzione in particolare.

CONFEZIONI

Vuoti a perdere
- Sacchi da 25 Kg.

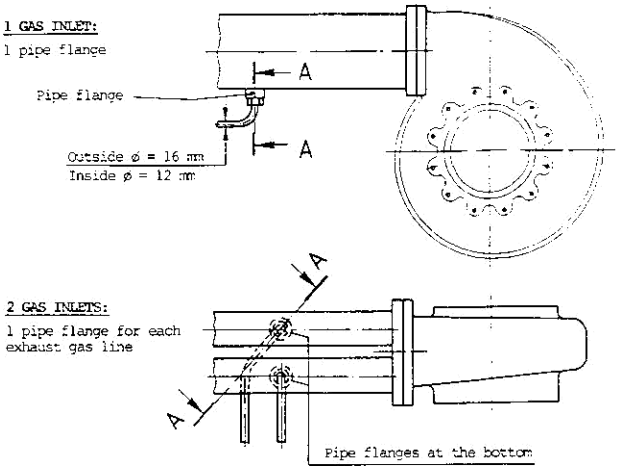

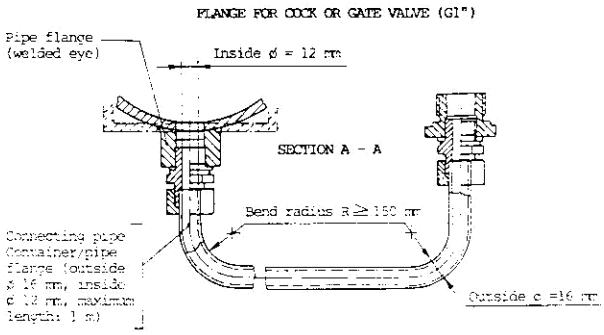

turbo powder
tabella di dosaggio

V T R / V T C	Quantità di solidi in dm3 per TURBOSOFFIANTI	1 G A S I N L E T			2 G A S I N L E T			3 G A S I N L E T			4 G A S I N L E T		
		CONTAINER		SOLIDI	CONTAINER		SOLIDI	CONTAINER		SOLIDI	CONTAINER		SOLIDI
		SIZE	NUMBER	dm3	SIZE	NUMBER	dm3	SIZE	NUMBER	dm3	SIZE	NUMBER	dm3
160/161 184"	0.2...0.1	I	1	1x0.5	I	2	ogni 0.15	I	3	ogni 0.1	I	4	ogni 0.1
200/201 214"	0.3...0.4	I	1	1x0.4	I	2	ogni 0.2	I	3	ogni 0.15	I	4	ogni 0.1
250/251 254"	0.4...0.6	I	1	1x0.6	I	2	ogni 0.3	I	3	ogni 0.2	I	4	ogni 0.15
320/321 304"	0.6...1.0	II	1	1x1.0	I	2	ogni 0.5	I	3	ogni 0.35	I	4	ogni 0.25
400/401 354"	1.0...1.6	II	1	1x1.6	II	2	ogni 0.8	I	3	ogni 0.55	I	4	ogni 0.4
500/501 454"	1.6...2.0	II	1	1x2.0	II	2	ogni 1.0	I	3	ogni 0.7	I	4	ogni 0.5
630/631 564"	2.0...2.4	II	1	1x2.4	II	2	ogni 1.2	II	3	ogni 0.8	I	4	ogni 0.6
714" 750/751 900"	2.4...2.8	III	1	1x2.8	II	2	ogni 1.4	II	3	ogni 0.9	I	4	ogni 0.7

PIK KEMICAL

Tecnologie chimiche

COLD WASH B/1

SOLVENTE EMULSIONANTE A FREDDO PER LO SGRASSAGGIO DI PARTI MECCANICHE, CALDAIE - TANK CLEANING

Technical Support/ Supporto Tecnico:
pikkemical@pikkemical.it
Orders-Enquires/Ordini-Richieste di offerta:
pikkemical@pikkemical.it
Ph. +39 0586940120

DESCRIZIONE

Il COLD WASH è un solvente composto da disperdenti ed emulsionanti a freddo, tensioattivi non ionici e biodegradabile a norma di legge.

UTILIZZO

Il COLD WASH si usa puro o diluito in acqua dolce o salata, si può impiegare a spruzzo, ad immersione, con pennello o stracci, con macchine agitatrici ed ultrasuoni.
Il COLD WASH agisce penetrando nei depositi che perdono così il loro ancoraggio.
Per accelerare la penetrazione del prodotto nei depositi asfaltenici e paraffinici, si potrà usare una spazzola metallica o a setole dure, per combinare azione meccanica ed azione chimica.
Dopo l'applicazione del COLD WASH si consiglia di attendere 5 minuti, quindi sciacquare abbondantemente con acqua dolce o salata.
Il quantitativo di COLD WASH da impiegarsi dipende dalla natura e dalla consistenza dei depositi da eliminare.

VANTAGGI

- Prodotto versatile e biodegradabile a norma di legge.
- Non emette vapori né gas tossici.
- Composto maneggevole e tollerabile da utilizzare comunque nell'ossevanza delle normali precauzioni per l'uso di tutti i solventi industriali di questo tipo.
- Questo prodotto è conforme ai criteri di non pericolosità per l'ambiente marino in accordo a MARPOL Annesso V (resolution MEPC.201(62))

IMPIEGO E DOSAGGIO

Il COLD WASH viene impiegato normalmente per la pulizia a freddo di:

- Serbatoi di grezzo, fuel, gasolio, olio lubrificante, oli minerali.
- Sentine, cofferdams, locali pompe, filtri olio nafta aria, refrigeranti aria.
- Parti di macchinari: motori, pistoni, valvole di lavaggio, carters motori, casse spurghi, caldaie contaminate da idrocarburi.
- Colaggi nafta su: paratie, ponti, fuoribordo, pavimenti di officine, parchi automobilistici.

Caldaie contaminate da idrocarburi

Riempire la caldaia contaminata con acqua dolce in soluzione con COLD WASH al 5%. Far circolare la soluzione per 12-24 ore alla temperatura di 80-90 °C. Quindi scaricare e risciacquare bene con solo acqua.

Pulizia cisterne idrocarburi utilizzando il siste- ma a ricircolo

Si raccomanda sempre un prelavaggio a caldo con solo acqua alla temperatura di 50 °C prima di utilizzare COLD WASH.
Preparare una soluzione di COLD WASH in acqua in una cisterna di miscelazione o slop tank in quantità non inferiore al 1% della capacità della cisterna da pulire. Iniziare la circolazione utilizzando la pompa del carico collegando i manifold alla linea di lavaggio quindi trasferire la soluzione usata, utilizzando uno stripping, nella cisterna di miscelazione o slop tank. Con una soluzione dal 2 al 6 % di COLD WASH si possono lavare fino a 3 cisterne. Dopo il lavaggio con COLD WASH si consiglia un buon risciacquo.

PRECAUZIONI

In caso di contatto con gli occhi sciacquare abbondantemente con acqua corrente e, se necessario,contattare un medico.

CONFEZIONI

Vuoti a perdere
- Taniche in plastica da 25 litri.
- Fusti metallici da 208 litri.

PIK KEMICAL

Tecnologie chimiche

SEACLEAN B/2

- PER PULIZIA DI DD/FF - SENTINE, GAVONI E GAS-FREE DI PETROLIERE

Technical Support/ Supporto Tecnico:
pikkemical@pikkemical.it
Orders-Enquires/Ordini-Richieste di offerta:
pikkemical@pikkemical.it
Ph. +39 0586940120

DESCRIZIONE

Il SEACLEAN è un liquido emulsionante, atto a pulire e degrassare dd/ff, cisterne, casse nafta, gavoni, deep tanks, sentine, ecc.

UTILIZZO

Utilizzando il naturale rollio della nave durante la navigazione, con il SEACLEAN è possibile giungere in porto con dd/ff puliti e degasificati, pronti per immediate ispezioni o riparazioni.
Oltre alla pulizia e degasifica delle cisterne di navi petroliere, il SEACLEAN può essere impiegato per la pulizia di sentine, locali pompe e macchinari di bordo.
Il SEACLEAN , se usato congiuntamente alle apparecchiature meccaniche di lavaggio (tipo Butterworth) in ragione da 1 a 3 litri per tonnellata d'acqua pompata, permette di ottenere la degasifica delle petroliere con riduzioni di tempo.

VANTAGGI

- Di facile uso: è sufficiente introdurlo nei depositi attraverso i tubi di sonda o gli sfoghi d'aria.
- Deterge depositi senza impiego di manodopera utilizzando il naturale rollio della nave.
- Notevole diminuzione dei costi rispetto alle pulizie tradizionali.
- Permette di ottenere il certificato di "GAS FREE" in brevissimo tempo.
- Non ostacola le normali operazioni della nave.
- Riduce il tempo e la manodopera quando si effettuano pulizie per cambi carico.
- Questo prodotto è conforme ai criteri di non pericolosità per l'ambiente marino in accordo a MARPOL Annesso V (resolution MEPC.201(62))

CONFEZIONI

Vuoti a perdere
- Taniche in plastica da 25 litri.
- Fusti metallici da 208 litri.

IMPIEGO E DOSAGGIO

Pulizia DD/FF inquinati da idrocarburi Strippare bene i compartimenti. Immetere il SEACLEAN attraverso un tubo sonda o sfogo d'aria prodiero. La quantità di SEACLEAN da usare può variare da 1 a 3 litri per tonn d'acqua immessa nel compartimento, a seconda dello stato di inquinamento.
Immettere acqua salata attraverso lo stesso tubo sonda, riempire per 3/4 il compartimento.
Riscaldare tramite le serpentine esistenti o con presa volante di vapore, sino a 60-70 °C ed oltre, se il carico adiacente lo permette.
Lasciare che l'azione di SEACLEAN congiuntamente al rollio e beccheggio della nave, deterga i dd/ff per 3-4 gg. Ripetere tutte le operazioni nel caso di compartimenti molto sporchi. Aprire i passi d'uomo e ventilare.

Pulizia delle sentine:

Per ottenere una buona detergenza, aggiungere SEACLEAN nell'acqua contenuta nelle sentine.

Pulizia cisterne con sistema iniezione diretta su linea lavaggio

Iniettare il SEACLEAN puro nella linea di lavaggio a mezzo pompa pneumatica tipo Graco in ragione da 1 a 3 litri di acqua pompata. Lavare la cisterna per 2-6 ore dipendentemente dallo stato di sporcizia. A fine lavaggio risciacquare con sola acqua di mare.

Pulizia cisterne utilizzando il sistema a ricircolo Preparare una soluzione dal 2 al 6% in acqua salata in una cisterna possibilmente adiacente al locale pompe. Utilizzando il sistema di lavaggio automatico iniziare la circolazione passando attraverso il riscaldatore per arrivare poi alla cisterna da pulire con la soluzione calda.
Ritornare alla cisterna di miscelazione utilizzando un'altra pompa. La quantità di soluzione detergente da preparare nella cisterna di miscelazione deve essere sufficiente a riempire tutto il volume del sistema di lavaggio. Con una soluzione si possono lavare fino a 3 cisterne. Ricordiamo che prima di iniziare un lavaggio con soluzione chimica è consigliabile eseguire un prelavaggio con solo acqua a 50-60 °C.

PIK KEMICAL

Tecnologie chimiche

B/4

SOLVENT 2

DISINQUINANTE MARINO ECOLOGICO

Technical Support/ Supporto Tecnico:
pikkemical@pikkemical.it
Orders-Enquires/Ordini-Richieste di offerta:
pikkemical@pikkemical.it
Ph. +39 0586940120

DESCRIZIONE

Il SOLVENT 2 è un disperdente a base di agenti tensioattivi e di solventi a bassissima tossicità.

UTILIZZO

Eliminazione di strati di idrocarburi liquidi come: petrolio grezzo, ragia minerale, cherosene, gasolio, oli combustibili densi, oli lubrificanti; incidentalmente sparsi nei porti, in mare, vicino alle piattaforme di perforazione “Off Shore”.

VANTAGGI

- Principio di azione: il SOLVENT 2 trasforma gli idrocarburi in fini emulsioni.

Questa suddivisione ha per effetto di:

- Accelerare la loro biodegradazione da parte dei batteri marini.
- Sopprimere l’effetto schermo che perturba gli scambi chimico-fisici tra l’atmosfera e l’ambiente marino.
- Biodegradabilità: prodotto conforme alla vigente legislazione sulla biodegradabilità degli agenti tensioattivi.
- Questo prodotto è conforme ai criteri di non pericolosità per l’ambiente marino in accordo a MARPOL Annesso V (resolution MEPC.201(62))

IMPIEGO E DOSAGGIO

A) Inquinamento nei porti:

Irrorare SOLVENT 2 sugli idrocarburi versati in mare:

- se lo strato è poco consistente a mezzo di una pompa manuale con serbatoio incorporato.
- se è molto esteso con una lancia di diffusione installata sulla parte anteriore di un battello a motore,in modo da spargere il prodotto sullo strato di idrocarburi.

Ricordiamo che SOLVENT 2 può essere miscelato con acqua, la proporzione minima è del 10%, e va aumentata quanto più gli idrocarburi sono densi, viscosi od ossidati, fino ad arrivare all’uso del prodotto puro.

- aspettare alcuni minuti per permettere agli idrocarburi di emulsionare il prodotto, poi disperderlo per mezzo di una lancia antincendio, o di altri mezzi meccanici (ad es. ripetuti attraversamenti della zona inquinata con imbarcazioni ad elica).
- gli idrocarburi aderenti alle pareti dei moli possono essere eliminati con SOLVENT 2 con la seguente tecnica:

Polverizzare il disperdente sulle zone contaminate, quindi attendere alcuni minuti.
Disperdere lo strato di idrocarburi per mezzo di una lancia antincendio, o manichetta ad acqua a pressione.

Impiego in porto: previa autorizzazine delle locali autorità portuali.

B) Inquinamento in mare o vicino alle piattaforme: Il modo di impiego è simile al precedente:

- circondare lo strato di petrolio con una barriera galleggiante.
- tentare di pompare o assorbire lo strato di idrocarburi con mezzi meccanici idonei.
- irrorare il SOLVENT 2 su petrolio residuo con una lancia di diffusione fissata sulla parte anteriore di un battello o rimorchiatore.
- i sistemi di alimentazione delle lance di polverizzazione a bordo dei battelli antinquinamento permettono generalmente di iniettare il disperdente, miscelato all'acqua di mare.
- BLUTEC mette a disposizione specifici ugelli per l'erogazione di SOLVENT 2 con getto a lama di varia portata.
- Il movimento causato dalle eliche delle imbarcazioni operanti sarà sufficiente a creare l'emulsione che successivamente si disperderà.

DOSAGGIO MEDIO INDICATIVO

- ***Idrocarburi leggeri:(petroli grezzi leggeri, ragia minerale, cherosene, gasoli)*** 100 litri di SOLVENT 2 per 1 m 3 di idrocarburi
- ***Petrolio grezzo di media viscosità:***
  150 litri di SOLVENT 2 per 1 m 3 di idrocarburi
- ***Idrocarburi densi:(oli combustibili densi, oli lubrificanti)***
  200 litri di SOLVENT 2 per 1 m 3 di idrocarburi

PRECAUZIONI

In caso di contatto con l'epidermide sciacquare abbondantemente con acqua corrente.

AVVERTENZA

L'impiego di SOLVENT 2 in zone di particolare sensibilità ambientale è subordinato all'autorizzazione delle Autorità competenti.

CONFEZIONI

Vuoti a perdere

- Taniche in plastica da 25 litri.
- Fusti metallici da 210 litri.

PIK KEMICAL

Tecnologie chimiche

CLEANBREAK B/5

SEPARATORE OLI E ACQUA PER PULIZIA SENTINE E CISTERNE

Technical Support/ Supporto Tecnico:
pikkemical@pikkemical.it
Orders-Enquires/Ordini-Richieste di offerta:
pikkemical@pikkemical.it
Ph. +39 0586940120

DESCRIZIONE

Liquido organico per pulizia di sentine e cisterne, contenente solventi e detergenti con incorporati agenti disemulsionanti.

Informazione

Secondo il nuovo regolamento IMO che governa lo scarico delle operazioni di pulizia cisterne e sentine, il contenuto di idrocarburi nelle acque di scarico deve essere inferiore a 15 PPM

UTILIZZO

- Adatto per uso con separatori di sentina secondo le ultime norme IMO.
- Pulizia gas-free di cisterne e sentine.
- Pulizia generale degli spazi macchina, paratie, ponti, paiolati ed ogni area contaminata da idrocarburi.
- Pulizia laddove le acque di risulta devono passare attraverso un separatore.

VANTAGGI

- Lavora in congiunzione con il separatore di sentina per permettere alla nave di operare entro le raccomandazio IMO per lo scarico dell'acqua in mare.
- Emulsioni di slops vengono facilmente decantate.
- Divide in due fasi distinte olio e acqua.
- La fase olio può essere recuperata e riutilizzata.
- Il prodotto che rimane nella fase olio non provoca nessun danno alla combustione od ai processi di raffinazione
- La fase acqua completamente libera da alcuni prodotti chimici conserva un pH neutro.
- Questo prodotto è conforme ai criteri di non pericolosità per l'ambiente marino in accordo a MARPOL Annesso V (resolution MEPC.201(62))

IMPIEGO E DOSAGGIO

Pulizia cisterne e sentine:

Il CLEANBREAK può essere spruzzato puro da un ugello non atomizzante e lasciato penetrare nella parte per 10 minuti, prima di sciacquare.

All'emulsione formata deve essere permesso di separare in una cisterna di decantazione per un minimo di tre ore prima di passare attraverso il separatore.

Pulizia sala macchina:

In base allo stato ed alla natura dello sporco usare una soluzione dal 5 al 10% di CLEANBREAK con acqua. Applicare la soluzione con pennello, spazzola od a spruzzo sulla superficie da pulire. Lasciare 5-10 minuti in modo da assicurare una buona penetrazione, quindi risciacquare completamente con acqua.

Pulizia cisterne:

Prima di procedere alla pulizia con CLEANBREAK si raccomanda un prelavaggio con solo acqua alla temperatura di 50 °C per circa 2-3 ore.

Sistema a ricircolo:

Preparare una soluzione dal 3 al 6% di CLEANBREAK in una cisterna del carico o slop tank. Riscaldare la soluzione fino a 40-50 °C quindi procedere al lavaggio della cisterna da pulire utilizzando la pompa del carico della cisterna dove è stata preparata la soluzione. A mezzo di un'altra pompa (stripping) trasferire la soluzione detergente dalla cisterna sottoposta a pulizia alla cisterna di miscelazione. Tempo di lavaggio da 2 a 4 ore, con una soluzione si possono lavare da 2 a 3 cisterna.

PRECAUZIONI

Indossare guanti ed occhiali quando si maneggia il prodotto puro. Se il prodotto viene a contatto con gli occhi lavare abbondantemente con acqua. Possibilmente usare in luoghi ben ventilati.

CONFEZIONI

Vuoti a perdere
- Taniche in plastica da 25 litri.
- Fusti metallici da 208 litri.

PIK KEMICAL

Tecnologie chimiche

ECOCLEAN B/6

DETERGENTE MULTIUSO BIODEGRADABILE

Technical Support/ Supporto Tecnico:
pikkemical@pikkemical.it

Orders-Enquires/Ordini-Richieste di offerta:
pikkemical@pikkemical.it

Ph. +39 0586940120

DESCRIZIONE

ECOCLEAN è un degrassante multiuso per parti meccaniche, in soluzione acquosa, non tossico, biodegradabile. Una perfetta combinazione di solventi estratti da agrumi miscelati con sostanze bagnanti conferiscono a questo prodotto ottime qualità degrassanti.

UTILIZZO

ECOCLEAN, puro o miscelato con acqua, può essere utilizzato per qualsiasi tipo di pulizia o degrassaggio.

Pulizia di locali macchina:

rimozione di oli e grassi in genere;

pulizia di cisterne:

rimozione di oli vegetali o animali.

Indicato inoltre per sistemi a ultrasuoni o sistemi di lavaggio con macchine a pressione.

VANTAGGI

- Prodotto versatile con un ottimo potere detergente, completamente biodegradabile e non tossico.
- Questo prodotto è conforme ai criteri di non pericolosità per l'ambiente marino in accordo a MARPOL Annesso V (resolution MEPC.201(62))

IMPIEGO E DOSAGGIO

Lavaggio di cisterne da oli vegetali o animali:

ECOCLEAN può essere utilizzato iniettandolo direttamente nella linea del Butterworth in ragione di 1 litro ogni tonn d'acqua, oppure usato con sistema a ricircolo in percentuale dal 3 al 5%. Dopo aver lavorato ECOCLEAN si separa dall'acqua trattenendo lo sporco asportato, permettendo così di evacquare l'acqua decantata. Può essere utilizzato inoltre per la pulizia di celle frigorifere, pavimenti, ponti e macchinari di coperta.

Dosaggio

La soluzione ottimale è dal 5 al 10%.

Per le normali pulizie può essere utilizzato a pennello, per immersione o a spruzzo. In questi casi attendere alcuni minuti prima del risciacquo. Il prodotto è compatibile con tutti i tipi di coatings protettivi per cisterne.

PRECAUZIONI

ECOCLEAN è un prodotto leggermente alcalino. Non richiede nessuna precauzione in particolare. In caso di contatto con gli occhi sciacquare con acqua fresca.

CONFEZIONI

Vuoti a perdere

- Taniche in plastica da 25 litri.

PIK KEMICAL

Tecnologie chimiche

ALKACLEAN B/7

DETERGENTE ALCALINO PER PULIZIA DI CISTERNE

Technical Support/ Supporto Tecnico:
pikkemical@pikkemical.it
Orders-Enquires/Ordini-Richieste di offerta:
pikkemical@pikkemical.it
Ph. +39 0586940120

DESCRIZIONE

Soluzione concentrate alcalina con tensioattivi anionici e agenti disperdenti. Può essere impiegato su tutti i più comuni metalli ad eccezione di alluminio, ottone, zinco e metalli galvanizzati.

UTILIZZO

Tank cleaning di cisterne dopo carichi come: coal, coke, pet coke, oli animali e vegetali. Indicato anche per la pulizia dai residui di gas di scarico e combustione impiegati per l'inertizzazione del carico. Rimuove efficacemente residui/macchie lasciate da cargo come: benzene, creosote e pygas.

VANTAGGI

- Detergente alcalino concentrato
- Facile da diluire in acqua dolce
- Penetra e scioglie depositi di residui/grassi minerali, vegetali/animali
- Inodore e ininfiammabile
- Questo prodotto è conforme ai criteri di non pericolosità per l'ambiente marino in accordo a MARPOL Annesso V (resolution MEPC.201(62))

ISTRUZIONI / TANK CLEANING

Tank cleaning con Sistema di ricircolo: preparare una soluzione dal 3 al 5% di ALKACLEAN P. in acqua (dolce o di mare) in una slop tank, scaldare la soluzione fino a 70°C e procedere al lavaggio per ricircolo. A seconda della dimensione e del grado di contaminazione delle cisterne, con questa procedura è possibile lavare da 3 a 4 cisterne. Dopo il lavaggio risciacquare con abbondante acqua.

Tank cleaning per iniezione diretta con sistema Butterworth: introdurre ALKACLEAN P. in ragione di 3 litri per tonn di acqua (dolce o di mare) pompata nella linea di lavaggio ad una temperatura di 60/70°C. Dopo il lavaggio risciacquare con abbondante acqua.

CARATTERISTICHE

Aspetto:	liquido marrone scuro
pH:	>13
Peso specifico:	1,10-1,20
Solubilità in acqua:	completa

PRECAUZIONI

Usare sempre guanti e occhiali protettivi. In caso di contatto con gli occhi risciacqure con abbondante acqua dolce corrente e se necessario consultare un medico.
Leggere sempre il Material Safety Data Sheet

CONFEZIONI

Vuoti a perdere:
- Taniche plastica da 25 e 200 litri

PIK KEMICAL

Tecnologie chimiche

ULTRASONIC CLEANER B/9

DETERGENTE MULTIUSO PER MACCHINE A ULTRASUONI

Technical Support/ Supporto Tecnico:
pikkemical@pikkemical.it
Orders-Enquires/Ordini-Richieste di offerta:
pikkemical@pikkemical.it
Ph. +39 0586940120

DESCRIZIONE

In alcuni casi l'utilizzo di ultrasuoni in combinazione con speciali detergenti, dà ottimi risultati.
ULTARSONIC CLEANER è stato sviluppato per l'uso in bagni a ultrasuoni per la pulizia di tutti i materiali eccetto lo zinco e parti galvanizzate.
Adatto all'uso su materiali sintetici e gomma.

VANTAGGI

- Adatto all'uso su tutti i metalli comuni eccetto lo zinco.
- Specifico per lavaggi a ultrasuoni.
- Prodotto a schiuma frenata.
- Questo prodotto è conforme ai criteri di non pericolosità per l'ambiente marino in accordo a MARPOL Annesso V (resolution MEPC.201(62))

IMPIEGO E DOSAGGIO

Nella pulizia di bagni ad ultrasuoni:

Dipende dal grado di contaminazione. ULTARSONIC CLEANER si usa in soluzione dal 5 al 25% in acqua ad una temperatura di 50/70 °C.
Smontare il pezzo da pulire, mettere i componenti nel bagno facendo attenzione che siano completamente immersi separati. Si raccomanda un tempo di pulizia di 5 - 30 minuti, ma anche più lungo se necessario. Estrarre i pezzi dal bagno e spingardare con acqua.
La soluzione va rinnovata periodicamente poiché in un bagno fortemente contaminato i pezzi non vengono puliti con efficienza.

Macchine lavatrici:

ULTARSONIC CLEANER viene applicato, a seconda della natura e del grado di sporcizia, in una soluzione al 4% in acqua dolce.
Gli oggetti contaminati devono essere introdotti nella macchina e puliti per 30 - 60 minuti ad una temperatura di 80 - 90 °C, quindi estratti e risciacquati con acqua.

PRECAUZIONI

In caso di contatto con gli occhi sciacquare abbondantemente con acqua corrente e, se necessario, contattare un medico.

CONFEZIONI

Vuoti a perdere:
- Taniche plastica da 25 litri

PIK KEMICAL

tecnologie chimiche

DINAPIK B/11

DETERGENTE SANITIZZANTE PER LA PULIZIA DI CISTERNE ADIBITE AL TRASPORTO DI CARICHI ALIMENTARI

Technical Support/ Supporto Tecnico:
pikkemical@pikkemical.it
Orders-Enquires/Ordini-Richieste di offerta:
pikkemical@pikkemical.it
Ph. +39 0586940120

DESCRIZIONE

DINAPIK è un prodotto leggermente alcalino con forti proprietà sanitizzanti.

UTILIZZO

DINAPIK viene usato per eliminare sostanze organiche ed inorganiche.
Durante l'azione detergente la reazione chimica sulle sostanze decomposte sviluppa un potere deodorante che elimina sgradevoli odori.
Viene impiegato largamente sia nell'industria che nella marina:

- Cisterne e stive di navi;
- Impianti frigoriferi;
- Magazzini di stoccaggio merci;
- Locali igienici, ospedali;
- Industrie alimentari, mense e cucine aziendali.

VANTAGGI

Il suo uso è particolarmente adatto per i passaggi di carico da oli animali o vegetali ad acqua vino o altri prodotti alimentari.
Durante queste operazioni DINAPIK facilita la pulizia e la preparazione della cisterna al nuovo tipo di carico grazie al suo potere sanitizzante.

- Questo prodotto è conforme ai criteri di non pericolosità per l'ambiente marino in accordo a MARPOL Annesso V (resolution MEPC.201(62))

IMPIEGO E DOSAGGIO

Se usato a ricircolo con sistema Butterworth, una percentuale variante dal 3% al 5% in acqua calda a 60°C permette di lavare 4 o 5 cisterne.
Alla fine delle operazioni sciacquare abbondantemente le superfici con acqua dolce.
Il DINAPIK può essere applicato con qualsiasi altro mezzo, come spazzole, pennello, stracci o a spruzzo. In questi casi la percentaule da usare varia dal 5% al 10% dipendentemente dal tipo e dalla consistenza dello sporco.

PRECAUZIONI

Il prodotto non è tossico ne infiammabile, non danneggia gli indumenti ne la pelle con cui viene a contatto.
Evitare comunque il contatto con gli occhi.

CONFEZIONI

Vuoti a perdere:
- Fustini in plastica da 25 litri

PIK KEMICAL

Tecnologie chimiche

GENTLE B/12

DETERGENTE UNIVERSALE NEUTRO MULTIUSO BIODEGRADABILE PER OLTRE IL 90%

Technical Support/ Supporto Tecnico:
pikkemical@pikkemical.it
Orders-Enquires/Ordini-Richieste di offerta:
pikkemical@pikkemical.it
Ph. +39 0586940120

DESCRIZIONE

Detergente universale, neutro, multiuso, biodegradabile oltre 90%.
Preparato a base di componenti altamente selezionati, con appropriato potere schiumogeno.

UTILIZZO

GENTLE è adatto a molti impieghi, da quello domestico a quello industriale grazie alla sua elevata concentrazione di sostanze attive.
Date le sue specifiche proprietà il prodotto non è influenzato dalla durezza delle acque.

VANTAGGI

- Questo prodotto è conforme ai criteri di non pericolosità per l'ambiente marino in accordo a MARPOL Annesso V (resolution MEPC.201(62))

IMPIEGO E DOSAGGIO

- Per tessuti in lana, seta, fibre sintetiche, tute da lavoro:
  30/50 gr per litro d'acqua
- Vetreria, stoviglie, materiali in porcellana, smalti e verniciati:
  50 gr per litro d'acqua.
- Materiale plastico o parti meccaniche unte o grasse:
  5% in acqua.
- Come sapone liquido nei dosatori automatici per lavabo:
  50% detersivo + 50% acqua.
- Pavimentazioni di ogni tipo, officine, stazioni di servizio:
  10% in acqua preferibilmente calda.
- Pulizia cisterne che hanno contenuto prodotti alimentari:
  Dal 2 al 10 % in acqua dolce calda

PULIZIA CISTERNE

GENEPOL può essere utilizzato per rimuovere residui di olii animali e vegetali utilizzando una soluzione in acqua dolce dal 2 al 10 % dipendentemente dallo stato di sporcizia della cisterna.
Può essere utilizzato per pulizie parziali (spot) irrorando il prodotto puro sulla superficie sporca, e dopo pochi minuti spingardare con acqua calda; per ricircolo o per iniezione diretta sulla linea di lavaggio. In questi due ultimi casi la temperatura di lavaggio deve essere compresa fra 60-80 °C. Si completa l'operazione risciacquando con sola acqua dolce.

CONFEZIONI

Vuoti a perdere:
- Fustini in plastica da 25 litri

PIK KEMICAL

Tecnologie chimiche

ACQUAPIK B/14

DETERGENTE SGRASSANTE MULTIUSO, NON TOSSICO, BIODEGRADABILE

Technical Support/ Supporto Tecnico:
pikkemical@pikkemical.it

Orders-Enquires/Ordini-Richieste di offerta:
pikkemical@pikkemical.it

Ph. +39 0586940120

DESCRIZIONE

ACQUAPIK è un degrassante multiuso per parti meccaniche, in soluzione acquosa, non tossico, non caustico, biodegradabile.
La sua formulazione conferisce a questo prodotto ottime qualità degrassanti.

UTILIZZO

ACQUAPIK , puro o miscelato con acqua, può essere utilizzato per qualsiasi tipo di pulizia o degrassaggio.
Pulizia di locali macchina:
rimozione di oli e grassi in genere;
pulizia di cisterne:
rimozione di oli vegetali o animali.
Indicato inoltre per sistemi a ultrasuoni o sistemi di lavaggio con macchine ad alta pressione.

VANTAGGI

Prodotto versatile con un ottimo potere detergente, completamente biodegradabile e non tossico.

- Questo prodotto è conforme ai criteri di non pericolosità per l'ambiente marino in accordo a MARPOL Annesso V (resolution MEPC.201(62))

IMPIEGO E DOSAGGIO

Lavaggio di cisterne da oli vegetali o animali:
ACQUAPIK può essere utilizzato tramite iniezione diretta nella linea Butterworth in ragione di 1 litro ogni tonn d'acqua, oppure con sistema a ricircolo in percentuale pari allo 0,5%.
Può essere impiegato inoltre per la pulizia di ponti e macchinari di coperta.

DOSAGGIO

Il prodotto può essere utilizzato puro o in percentuale fino al 50% in acqua.
Per le normali pulizie può essere usato a pennello, per immersione o a spruzzo. In questi casi attendere alcuni minuti prima del risciacquo.
Il prodotto è compatibile con tutti i tipi di coatings protettivi per cisterne.

PRECAUZIONI

ACQUAPIK non richiede nessuna particolare precauzione. In caso di contatto con gli occhi sciacquare con abbondante acqua fresca e consultare la scheda di sicurezza.

CONFEZIONI

Vuoti a perdere:
- Fustini in plastica da 25 litri

PIK KEMICAL

Tecnologie chimiche

RUST CLEAN B/15

DETERGENTE ACIDO PER LA PULIZIA DI CISTERNE

Technical Support/ Supporto Tecnico:
pikkemical@pikkemical.it
Orders-Enquires/Ordini-Richieste di offerta:
pikkemical@pikkemical.it
Ph. +39 0586940120

DESCRIZIONE

Detergente acido concentrato a base di acido fosforico.

UTILIZZO

RUST CLEAN può essere impiegato per la rimozione di residui di durezza e minerali di ferro nelle cargo tanks, calcare (carbonati) e magnesite dalle cargo holds.

VANTAGGI

RUST CLEAN è sicuro per l'impiego su cisterne in acciaio inox o trattate con coatings resistenti ai chimici.
RUST CLEAN non contiene agenti caustici che tendono a opacizzare le superfici; neutralizza le ossidazioni esistenti, lasciando la superficie della cisterna perfettamente pulita e protetta.

- Questo prodotto è conforme ai criteri di non pericolosità per l'ambiente marino in accordo a MARPOL Annesso V (resolution MEPC.201(62))

ISTRUZIONI / TANK CLEANING

Miscibile in acqua dolce o di mare Concentrazioni suggerite in lavaggio per ricircolo: 1 -5%

Temperatura di lavaggio: da ambiente a 60 °C

CARATTERISTICHE

Aspetto fisico:	liquid da incolore a giallino
PH:	< 2
Peso Specifico:	1,00 - 1,10
Solubilità in acqua:	completa

DOSAGGIO

La soluzione ideale in acqua (dolce o di mare) va da 1 al 5%. Perfettamente miscibile in acqua.

PRECAUZIONI

Contiene tensioattivi biodegradabili e acido fosforico.
Maneggiare con cautela: usare guanti e occhiali protettivi. In caso di contatto con gli occhi risciacqure con abbondante acqau dolce corrente e se necessario consultare un medico. Leggere sempre il Material Safety Data Sheet

CONFEZIONI

Vuoti a perdere
- Taniche in plastica da 25 o 200 litri

PIK KEMICAL

Tecnologie chimiche

CARBON SOLVENT C/1

DECARBONIZZANTE PER L'ELIMINAZIONE DI RESIDUI CARBONIOSI E OLI BRUCIATI DA PARTI MECCANICHE

Technical Support/ Supporto Tecnico:
pikkemical@pikkemical.it
Orders-Enquires/Ordini-Richieste di offerta:
pikkemical@pikkemical.it
Ph. +39 0586940120

DESCRIZIONE

Il CARBON SOLVENT è un prodotto liquido composto da solventi a forte potere penetrante e detergente, per togliere dalle superfici metalliche i residui della combustione formatisi alle alte, medie e basse temperature.

UTILIZZO

Il CARBON SOLVENT è usato per pulire le superfici metalliche da incrostazioni causate da residui della combustione, depositi carboniosi, grassi, pitture, gomme fuse.

- particolarmente indicato per la pulizia di:
- Turbine a gas
- Pistoni e parti di motori soggetti alla combustione
- Libretti di lavaggio
- Filtri nafta e olio
- Preriscaldatori olio combustibile
- Iniettori

OSSERVAZIONI

Quando si reimpiega il CARBON SOLVENT, si consiglia di depurarlo dai residui o dalle morchie lasciate dai precedenti lavaggi.

IMPIEGO E DOSAGGIO

Il CARBON SOLVENT si può usare sia per circolazione che per immersione.

In caso di incrostazioni difficilmente asportabili e volendo accelerare il processo di pulizia, si consiglia di riscaldare il prodotto senza superare i 50 °C in un locale sufficientemente ventilato.

1) Per circolazione:

Prima di iniziare la pulizia scaricare accuratamente l'olio o la nafta eventualmente ancora presenti nel circuito da detergere.

Aspirare con una pompa il CARBON SOLVENT contenuto nella vasca che funge da polmone, ed inviarlo nella parte più bassa del circuito, in modo che il solvente interessi tutte le zone dello stesso.

Collegare la parte più alta del circuito (ritorno) con la vasca. Far circolare il CARBON SOLVENT da 6 a 8 ore secondo la natura dei depositi da sciogliere.

Svuotare accuratamente il circuito dal CARBON SOLVENT e conservare il prodotto per poterlo riutilizzare diverse volte.

Risciacquare il circuito con acqua o preferibilmente con solvente petrolifero (gasolio, cherosene).

2) Per immersione

Si consiglia di agganciare i pezzi con idonei cavi, per facilitare l'immersione e la successiva estrazione dalla vasca.

Immergere completamente i pezzi da pulire entro adatti contenitori. Lasciarli immersi nel CARBON SOLVENT per alcune ore, indi estrarli, eventualmente spazzolare gli eventuali residui resi friabili dal bagno chimico e sciacquarli abbondantemente con acqua.

Per ridurre il tempo di immersione, o per depositi particolarmente duri, si può scaldare la soluzione (max 50 °C).

PRECAUZIONI

Usare in locali ben ventilati e lontano da fiamme libere. Manipolare con prudenza, usare guanti ed occhiali protettivi e se vi è rischio di spruzzi grembiuli e stivali. In caso di contatto con gli occhi lavare abbondantemente con acqua o soluzione di bicarbonato di sodio e contattare immediatamente un medico.

CONFEZIONI

Vuoti a perdere

- Fustini metallici da 25 lt.
- Fusti metallici da 208 lt.

PIK KEMICAL

Tecnologie chimiche

A.C.C. COOLER CLEANER *C/2*

PULIZIA REFRIGERANTI ARIA CON MOTORE IN SERVIZIO O PER IMMERSIONE

Technical Support/ Supporto Tecnico:
pikkemical@pikkemical.it
Orders-Enquires/Ordini-Richieste di offerta:
pikkemical@pikkemical.it
Ph. +39 0586940120

DESCRIZIONE

L'A.C.C. è indicato per mantenere in perfetta pulizia le superfici interne di:

• Refrigeranti aria (lato aria)
• Collettori di lavaggio
• Libretti di lavaggio e feritoie dei cilindri.

L'A.C.C. riduce inoltre le incrostazioni sulle fasce elastiche.

IMPIEGO E DOSAGGIO

Metodo per iniezione

L'A.C.C. mescolato in proporzione di 1 a 3 con acqua, può essere iniettato con l'INJECTION KIT (fornito su richiesta) a valle delle turbosoffianti, ossia nel condotto aria prima dei refrigeranti.

L'A.C.C. trasportato dal flusso dell'aria, investe i refrigeranti quindi le valvole di lavaggio ed entra nel cilindro attraverso le feritoie di lavaggio.

Durante questo percorso l'A.C.C. agisce come detergente sulle superfici con le quali viene a contatto.

La quantità di A.C.C. da iniettare dipende dallo stato di pulizia dei refrigeranti, nonché dalle loro dimensioni: generalmente 1 iniezione di A.C.C. ogni 24 ore (per refr.) è sufficiente (1 iniezione da 1 a 2 litri di A.C.C. + 3 litri d'acqua).

L'emulsione deve essere preparata e miscelata accuratamente prima dell'uso.

Dopo circa 10 minuti ripetere l'iniezione con 5 litri di sola acqua dolce.

Metodo per immersione

Il prodotto va utilizzato allo stato puro, in vasca di metallo leggermente più grande del refrigerante da pulire.

La movimentazione del prodotto con aria compressa o con una piccola pompa migliorerà il risultato.

Tempi di lavaggio 2-4 ore, quindi sciacquare accuratamente con acqua a pressione possibilmente calda.

L'A.C.C. residuo può essere filtrato e recuperato.

PRECAUZIONI

Usare guanti e occhiali protettivi, non inalare i vapori, in caso di contatto con gli occhi lavare abbondantemente con acqua fresca, se è il caso consultare un medico.

CONFEZIONI

Vuoti a perdere

• Fustini metallici da 25 lt.
• Fusti metallici da 208 lt.

PIK KEMICAL

Tecnologie chimiche

FILTER CLEANER *C/3*

LIQUIDO DETERGENTE PER LA RIMOZIONE DAI FILTRI DI RESIDUI DI OLI CARBONIZZATI

Technical Support/ Supporto Tecnico:
pikkemical@pikkemical.it
Orders-Enquires/Ordini-Richieste di offerta:
pikkemical@pikkemical.it
Ph. +39 0586940120

DESCRIZIONE

• una miscela di idrocarburi alifatici e aromatici e tensioattivi anionici.
• Rimuove gli oli carbonizzati
• Rimuove cere e paraffine
• Specifico per filtri olio e nafta
• Non è corrosivo

UTILIZZO

FILTERCLEANER è principalmente usato per la pulizia di qualsiasi tipo di filtro in metallo o ceramica.

IMPIEGO E DOSAGGIO

FILTER CLEANER si usa puro in vasca riscaldando a una temperatura max di 60 °C, immergendo i pezzi meccanici che devono essere puliti.
Può essere utilizzato per circolazione direttamente negli scambiatori di calore.
I tempi di circolazione varieranno dipendentemente dallo stato di pulizia degli scambiatori e comunque tra le 8 e le 24 ore.

PRECAUZIONI

Durante l'uso ventilare il locale.
Non usare fiamme libere in prossimità.
Usare guanti e occhiali protettivi.
Non inalare i vapori.
In caso di contatto con gli occhi sciacquarsi abbondantemente con acqua e consultare un medico.

CONFEZIONI

Vuoti a perdere
• Fustini metallici da 25 lt.
• Fusti metallici da 208 lt.

PIK KEMICAL

Tecnologie chimiche

LECTROPIK D/1

SOLVENTE A FREDDO PER LA PULIZIA DI APPARECCHIATURE ELETTRICHE

Technical Support/ Supporto Tecnico:
pikkemical@pikkemical.it

Orders-Enquires/Ordini-Richieste di offerta:
pikkemical@pikkemical.it

Ph. +39 0586940120

DESCRIZIONE

LECTROPIK è un solvente industriale multiplo, appositamente formulato per lo sgrassaggio e la pulizia di apparecchiature elettriche e componenti meccanici.

UTILIZZO

LECTROPIK si utilizza a freddo per contatto diretto con gli elementi da sgrassare e pulire. Data la sua bassa volatilità, è particolarmente indicato per essere utilizzato in vasca ad immersione. È applicabile anche a spruzzo o con spazzola o stracci.
Per ottenere una rapida essiccazione dei pezzi trattati, si può far seguire la pulizia da un getto d'aria.

VANTAGGI

- Questo prodotto è conforme ai criteri di non pericolosità per l'ambiente marino in accordo a MARPOL Annesso V (resolution MEPC.201(62))

LECTROPIK è particolarmente sicuro ed adatto per la pulizia di materiali elettrici, quali avvolgimenti di motori, dinamo, contatti, elementi di quadri di comando,ecc.
Per il suo elevato potere sgrassante, si può vantaggiosamente utilizzare per la pulizia di parti meccaniche di qualsiasi tipo e forma, sia smontate in officina, sia direttamente sugli impianti.

Il servizio tecnico PIK KEMICAL è a disposizione dei
clienti per documentarli ed informarli sul modo d'impiego di LECTROPIK e per la
risoluzione di eventuali problemi di loro interesse.

PRECAUZIONI

Osservare le normali precauzioni per l'uso di tutti i solventi industriali di questo tipo (guanti, grembiuli, se vi è rischio di spruzzi, ecc.) e scegliere per l'applicazione locali ampi e ben ventilati.
In caso di contatto con gli occhi lavare abbondantemente con acqua e, se necessario, contattare un medico.
Non ingerire. Non aspirare i vapori.
Conservare in recipienti ben chiusi.

CONFEZIONI

Vuoti a perdere:
- Fustini metallici da 25 litri.

PIK KEMICAL

Tecnologie chimiche

DESCALING E/1

DISINCROSTANTE LIQUIDO A BASE ACIDA

Technical Support/ Supporto Tecnico:
pikkemical@pikkemical.it

Orders-Enquires/Ordini-Richieste di offerta:
pikkemical@pikkemical.it

Ph. +39 0586940120

DESCRIZIONE

Prodotto liquido acido, disincrostante contente un inibitore di corrosione per metalli ferrosi.

UTILIZZO

Per sistemi ed apparecchiature composti da metalli ferrosi, disincrostazioni, disossidazioni, decapaggio prima della messa in servizio di: caldaie industriali e marine, scambiatori di calore, refrigeranti-condensatori, tubazioni etc.

VANTAGGI

Protegge il metallo con un inibitore di corrosione. Contiene un viratore di pH che indica l'attività del prodotto. La soluzione attiva ha un coloro rosso bruno, perdendo potere disincrostante la soluzione vira al giallo. Per ripristinare il potere disincrostante

- necessario aggiungere DESCALING finché non riappare il colore rosso bruno.
- Questo prodotto è conforme ai criteri di non pericolosità per l'ambiente marino in accordo a MARPOL Annesso V (resolution MEPC.201(62))

IMPIEGO E DOSAGGIO

Esistono due procedimenti:
per circolazione e per immersione

1) Metodo per circolazione

a) Preparazione

- Vuotare il circuito da disincrostare
- Se l'ispezione del circuito mostra che i depositi sono ricoperti da uno strato di grasso occorre eseguire uno sgrassaggio facendo circolare:
  Una soluzione alcalina di ALKACLEAN S. dal 2 al 5% (se i depositi grassi sono di origine animale o vegetale) alla temperatura di 80 ºC.
  Oppure una soluzione emulsionante di SEACLEAN al 5% (se i depositi grassi sono di origine minerale) alla temperatura di 60 ºC.
- preparare quindi la soluzione di DESCALING al 10 o 20%
- installare nella parte alta dell'impianto da disincrostare uno sfogo per la dispersione dei gas

b) Disincrostazione

- è Dopo l'evacuazione della soluzione di sgrassaggio introdurre progressivamente la soluzione di DESCALING
- è Fare circolare a caldo (temp. max 60 °C) questa soluzione durante tutta la durata dell'operazione circa 12-18 ore per una disincrostazione secondo lo spessore dei depositi
- è La dissoluzione dei depositi di carbonati è accompagnata da uno sviluppo di gas carbonico e di schiuma.
- è A disincrostazione avvenuta, svuotare il circuito dalla parte più bassa spingardando dove è possibile con manichetta a pressione.

c) Neutralizzazione:

- Neutralizzare le tracce di acido residuo passivando il circuito facendo circolare per due
- ore, possibilmente a caldo (50 - 60 °C), una soluzione di ALCALINITY CONTROL 1 - 2%.
- Svuotare il circuito

2) Metodo per immersione

(utilizzare vasche in acciaio inox o PVC/Vetroresina)

Il modo di operare è simile al precedente:
Sgrassaggio preliminare, se necessario.
La quantità di DESCALING utilizzata è usualmente il 10% del volume totale della soluzione. Più semplicemente si può usare una soluzione di DESCALING dall'8 al 12%, se lo strato

-

dell'ordine di 2 o 3 mm; per strati inferiori o superiori diminuire od aumentare rispettivamente la concentrazione del prodotto.

-

Se il lavaggio viene eseguito a caldo (50-60 ºC) il risultato finale sarà migliore.

-

Al termine del procedimento di disincrostazione effettuare la neutralizzazione.

PRECAUZIONI

Manipolare con prudenza, usare guanti ed occhiali protettivi e se vi è rischio di spruzzi grembiuli e stivali. In caso di contatto con gli occhi lavare abbondantemente con acqua o soluzione di bicarbonato di sodio e contattare immediatamente un medico.

CONFEZIONI

Vuoti -a perdere
- Taniche in plastica da 25 litri.

PIK KEMICAL

Tecnologie chimiche

RUSTLESS E/3

DISOSSIDA L'ALLUMINIO, L'OTTONE, IL RAME E LE LORO LEGHE - ELIMINA I COLAGGI DI RUGGINE DALLE PITTURE

Technical Support/ Supporto Tecnico:
pikkemical@pikkemical.it

Orders-Enquires/Ordini-Richieste di offerta:
pikkemical@pikkemical.it

Ph. +39 0586940120

DESCRIZIONE

Prodotto liquido, detergente e disossidante per la pulizia delle superfici metalliche.

UTILIZZO

Prodotto creato per disossidare i metalli, rendendoli brillanti e luminosi. Può essere usato su tutti i tipi di superfici metalliche, per una pulizia rapida ed efficiente.
I colaggi di ruggine dalle pitture, abitualmente asportati con sostanze abrasive o soluzioni altamente alcaline, vengono eliminati in brevissimo tempo, senza diminuire la lucentezza delle pitture stesse.

VANTAGGI

RUSTLESS permette di effettuare numerose operazioni di pulizia e disossidazioni di superfici metalliche e cisterne.
RUST REMOVER non contiene sostanze caustiche, che tendono ad opacizzare le superfici pulite, neutralizza le ossidazioni esistenti, lasciando il metallo perfettamente pulito e protetto.

- Questo prodotto è conforme ai criteri di non pericolosità per l'ambiente marino in accordo a MARPOL Annesso V (resolution MEPC.201(62))

IMPIEGO E DOSAGGIO

Sciacquare con acqua le superfici da trattare. Applicare RUSTLESS, puro o diluito in acqua dolce (max 1:4 dipendentemente dallo stato delle superfici da pulire), mediante spruzzatura, con pennello o con uno straccio imbevuto.
Dopo un periodo variante da 10 a 15 minuti, lavare la superficie con acqua, preferibilmente tiepida.

Pulizia cisterne:

Se dopo le operazioni di pulizia cisterne sono ancora presenti macchie di ossidi sulle superfici procedere utilizzando il sistema di lavaggio automatico dosando 0.5 litri di RUSTLESS ogni 100 litri di acqua utilizzata per circa 20 minuti alla temperatura di 70-80 °C.
A fine lavaggio risciacquare con solo acqua dolce.

PRECAUZIONI

Usare uanti di gomma e occhiali protettivi.
In caso di contatto con la pelle o gli occhi sciacquarsi abbondantemente con acqua e, se necessario, consultare un medico.

CONFEZIONI

Vuoti a perdere:
- Taniche in plastica da 25 litri.

DESCALER E/5

DISINCTROSTANTE LIQUIDO – IMPIANTI ACQUE NERE

Technical Support/ Supporto Tecnico:
pikkemical@pikkemical.it
Orders-Enquires/Ordini-Richieste di offerta:
pikkemical@pikkemical.it
Ph. +39 0586940120

DESCRIZIONE

Miscela liquida di acidi disincrostanti specifica per la rimozione di sostanze organiche, contenente un inibitore di corrosione per metalli ferrosi.

UTILIZZO

- Per la disincrostazione di circuiti composti da qualsiasi tipo di metallo e/o plastica con esclusione di alluminio e zinco
- Specifico per la pulizia degli impianti di scarico delle acqua nere nei sistemi sotto vuoto.

VANTAGGI

- Penetra in profondità le incrostazioni permettendo alla soluzione acida di agire rapidamente.
- Questo prodotto è conforme ai criteri di non pericolosità per l'ambiente marino in accordo a MARPOL Annesso V (resolution MEPC.201(62))

IMPIEGO E DOSAGGIO

Esistono tre procedimenti:

è ***Metodo per circolazione***

a) Preparazione

- Predisporre la sezione di impianto da disincrostare per un lavaggio a circuito chiuso. Utilizzare una vasca in PVC, da cui aspirerà una pompa antiacido che invierà la soluzione controcorrente alle varie utenze. Tutti i ritorni dalle utenze dovranno essere ricollegati alla vasca.
- Vuotare il circuito da disincrostare
- Preparare quindi la soluzione di DESCALER al 50%
- Installare nella parte alta dell'impianto da disincrostare uno sfogo per la dispersione dei gas

b) Disincrostazione

- Introdurre progressivamente la soluzione di DESCALER
- Fare circolare questa soluzione per circa 8 - 10 ore a 50 °C;
- Quindi svuotare il circuito dalla parte più bassa

c) Neutralizzazione

- Riempire il circuito con acqua aggiungendo 1% di ALKALINITY
- Far circolare pe almeno 1 ora, quindi scaricare l'impianto.

2) Metodo per immersione

(utilizzare vasche in acciaio inox o PVC/Vetroresina)

- Preparare in vasca la soluzione alla concentrazione richiesta (50% in acqua dolce)
- Agitare la soluzione (con aria compressa o pompa) possibilmente scaldandola fino a 40 - 50 °C.
- Immergere il pezzo per 6 - 8 ore, quindi estrarlo e sciacquarlo con acqua calda a pressione.

3) Sistema automatico di dosaggio composto da:

Iniettore – interruttore avviamento con timer – elettrovalvola – staffa per fissaggio interruttore.
Il dosaggio è azionato dal timer che comanda l'apertura dell'elettrovalvola per il tempo necessario al vuoto dell'impianto ad aspirare il prodotto.
La periodicità ed il tempo di apertura dell'elettro-valvola saranno stabiliti dipendentemente dallo stato di pulizia dell'impianto e dal punto di iniezio-ne (diam. collettore scarico).

PRECAUZIONI

Manipolare con prudenza, usare guanti ed occhiali protettivi e se vi è rischio di spruzzi grembiuli e stivali. In caso di contatto con gli occhi lavare abbondantemente con acqua o soluzione di bicarbonato di sodio e contattare immediatamente un medico.

CONFEZIONI

Vuoti a perdere:
- Taniche in plastica da 25 litri.

PIK KEMICAL

Tecnologie chimiche

DISC SEPARATOR E/6

SGRASSANTE A BASE ACIDA PER LA PULIZIA DEI DEPURATORI DI OLIO E NAFTA

Technical Support/ Supporto Tecnico:
pikkemical@pikkemical.it

Orders-Enquires/Ordini-Richieste di offerta:
pikkemical@pikkemical.it

Ph. +39 0586940120

DESCRIZIONE

Miscela liquida di agenti tensioattivi ed emulsionanti in un solvente a base acida con un speciale inibitore.

UTILIZZO

Rimuove i depositi pesanti e tenaci che si formano nei separatori nafta ed olio lubrificante.

OSSERVAZIONI

• raccomandato che questo prodotto non venga usato su zinco, stagno, superfici di alluminio galvanizzate o anodizzate.

IMPIEGO E DOSAGGIO

Il separatore può essere pulito per mezzo di circolazione quando l'impianto lo permette o smontato e pulito come unità individuale, per mezzo di immersione delle parti in apposita vasca. Il prodotto può essere utilizzato puro o applicato con diluizioni sotto al 20% in volume di acqua dolce, questo dipende dalla consistenza dei depositi, dalla disponibilità di una fonte di calore per riscaldare la soluzione detergente e dai vincoli di tempo. Sebbene buoni risultati possano essere ottenuti a temperatura ambiente, una più veloce e profonda pulizia può essere ottenuta alla temperatura di 50 °C max.

Il tempo di pulizia può variare da 30 minuti a 4 ore, dipende dalla concentrazione della soluzione, dal calore e dalla consistenza del deposito.

Dopo che l'unità o/e singole parti sono state pulite, risciacquare completamente con acqua per rimuovere tutte le tracce della soluzione.

PRECAUZIONI

Usare in locali ben ventilati.
Usare guanti ed occhiali protettivi .
In caso di contatto con gli occhi lavare abbondantemente con acqua, contattare un medico.

CONFEZIONI

Vuoti a perdere
- Fustini in plastica da 25 lt.

PIK KEMICAL

Tecnologie chimiche

BWT F/1

PER UN TRATTAMENTO COMPLETO PER CALDAIE A BASSA PRESSIONE MAX 20 BAR

Technical Support/ Supporto Tecnico:
pikkemical@pikkemical.it
Orders-Enquires/Ordini-Richieste di offerta:
pikkemical@pikkemical.it
Ph. +39 0586940120

DESCRIZIONE

Composto liquido di sali minerali alcalini, agenti sequestranti e inibitori di corrosione.

UTILIZZO

Adatto all'uso per caldaie ausiliarie, impianti termici in genere, caldaie a tubi d'acqua e monotubolari, a bassa e media pressione che utilizzano acqua di alimento a basso grado di durezza o distillata.
Contiene un inibitore di corrosione.
Condiziona i sali minerali contenuti nell'acqua rendendoli non aderenti permettendo quindi una rimozione attraverso le estrazioni.
BW può essere alimentato continuamente tramite una pompa di dosaggio nell'acqua di alimento della caldaia o immesso direttamente nel pozzo caldo (vedi bollettino U/4). Le estrazioni dal fondo e dalla superficie devono procedere ad intervalli regolari per rimuovere le particelle di sedimenti e fanghi.

VANTAGGI

Versatile singolo prodotto per il trattamento completo per caldaie. L'alcalinità bilanciata fornita da BWT assicura:

- Un ambiente adatto per la precipitazione dei sali di durezza.
- Le condizioni appropriate per mantenere la silice in sospensione.
- Un giusto livello di alcalinità per prevenire la corrosione

BWT inoltre, inibisce la corrosione dovuta all'ossigeno libero nell'acqua di alimentazione.

IMPIEGO E DOSAGGIO

La dose iniziale per un sistema non trattato è di 1 litro di BWT ogni tonn di acqua in
circolo. Quindi il successivo dosaggio di BWT dipende dal valore della P alcalinità ed è dato dalla tabella di seguito riportata.
Il punto ottimale è segnato dal cerchietto blu e comunque dovrà essere compreso tra 100 e 150 PPM.

P alcalinità ppm $CaCO_3$	BWT Lt/tonn
0	1
50	0.5
100	0.15
150	0
200	0
250	*Blowdown*

Il valore del pH della caldaia deve essere mantenuto tra 10.5 e 11.
Per il sistema di analisi consultare i bollettini T/2 e T/3.

PRECAUZIONI

Prodotto alcalino: non ingerire o inalare, evitare il contatto con la pelle e gli occhi.
Si consiglia l'utilizzo di guanti di gomma e occhiali di protezione.
Se il prodotto o la soluzione viene a contatto con la pelle o gli occhi, sciacquare abbondantemente con acqua per almeno 20 minuti e consultare un medico.

CONFEZIONI

Vuoti a perdere
- Taniche in plastica da 25 litri.

PIK KEMICAL

Tecnologie chimiche

ALKALINITY F/2

PER MANTENERE IL GIUSTO VALORE DI ALCALINITÀ IN CALDAIA

Technical Support/ Supporto Tecnico:
pikkemical@pikkemical.it
Orders-Enquires/Ordini-Richieste di offerta:
pikkemical@pikkemical.it
Ph. +39 0586940120

DESCRIZIONE

Prodotto liquido alcalino per il controllo dell'alcalinità in caldaia.

UTILIZZO

Nelle caldaie ad alta e bassa pressione allo scopo di dare all'acqua il giusto valore di pH e alcalinità. La sua funzioni inoltre è quella di rimuovere la durezza temporanea e alcuni composti di magnesio che formano la durezza permanente.

VANTAGGI

Prodotto liquido facile da usare.
Data la sua concentrazione il dosaggio è molto basso. Può essere miscelato con gli altri prodotti necessari per il trattamento della caldaia, come HARDNESS CONTROL e B.W.T.

IMPIEGO E DOSAGGIO

Il dosaggio iniziale per tonn. di acqua in caldaia è di 250 cc. di ALKALINITY.
Il valore da mantenere della P alcalinità dipende dalla pressione di esercizio:

- ***bassa pressione max 28 bar:*** tra 100 e 150 ppm
- ***media pressione max 28-57 bar :*** tra 90 e 130 ppm
- ***alta pressione oltre 57 bar:*** tra 10 e 25 ppm

Per il dosaggio di mantenimento regolarsi in base alle analisi.
Ricordiamo che un'aggiunta di 200 cc. per tonn. di acqua in caldaia incrementa la P alcalinità di 100 PPM.
Il prodotto può essere immesso direttamente nel pozzo caldo o attraverso un qualsiasi sistema di dosaggio esistente.
Per il sistema di analisi consultare i bollettini T/2 e T/3.

PRECAUZIONI

Prodotto caustico. Evitare il contatto con gli occhi e la pelle. In caso di contatto con gli occhi sciacquare immediatamente con acqua e consultare il medico. Non conservare vicino a prodotti acidi, usare guanti e occhiali.

CONFEZIONI

Vuoti a perdere
- Taniche in plastica da 25 litri.

PIK KEMICAL

F/3

HARDNESS CONTROL

EVITA LE INCROSTAZIONI DOVUTE AI SALI DI CALCIO E MAGNESIO IN CALDAIA

Technical Support/ Supporto Tecnico:
pikkemical@pikkemical.it
Orders-Enquires/Ordini-Richieste di offerta:
pikkemical@pikkemical.it
Ph. +39 0586940120

DESCRIZIONE

Prodotto in polvere a base di fosfati alcalini. Abbatte la durezza dell'acqua in caldaia trasformando sotto forma di soffici sedimenti facilmente estraibili i sali minerali contenuti in essa.

VANTAGGI

HARDNESS CONTROL trasforma i sali incrostanti: carbonati, solfati, cloruri di calcio o magnesio in fosfati non aderenti alle superfici di scambio che possono essere facilmente evacuati tramite estrazione.

UTILIZZO

- Sciogliere la dose di HARDNESS CONTROL nell'acqua calda proveniente dal condensato.
- La solubilità del prodotto è superiore a 100 gr/lt a 20 °C.
- Introdurre questa soluzione nell'aspirazione della pompa di alimento per mezzo di una pompa dosatrice, altrimenti aggiungerla direttamente nel pozzo caldo.

IMPIEGO E DOSAGGIO

Il dosaggio iniziale per acqua non trattata è di 100 gr per ton. di acqua in caldaie a bassa pressione e 10 gr per ton. di acqua in caldaie ad alta pressione. Successivamente il dosaggio sarà incrementato o diminuito dipendentemente dal risultato delle analisi dei fosfati.
Ricordiamo che il valore della durezza dell'acqua in caldaia deve essere zero, il valore dei fosfati deve essere 15/25 PPM per caldaie ad alta pressione e 20/40 PPM per caldaie a bassa pressione.
Per il sistema di analisi consultare i bollettini T/2 e T/3.

PRECAUZIONI

In caso di contatto con pelle od occhi, del prodotto o della sua soluzione sciacquare abbondantemente con acqua fresca.
Immagazzinare in luogo asciutto.
Richiudere accuratamente le confezioni dopo l'utilizzo.

CONFEZIONI

Vuoti a perdere
- Fustini plastica da 20 Kg.

PIK KEMICAL

Tecnologie chimiche

OXIGEN CONTROL F/5

SOLFITO DI SODIO CATALIZZATO PER LA RAPIDA RIMOZIONE DELL'OSSIGENO DISCIOLTO NELL'ACQUA

Technical Support/ Supporto Tecnico:
pikkemical@pikkemical.it

Orders-Enquires/Ordini-Richieste di offerta:
pikkemical@pikkemical.it

Ph. +39 0586940120

DESCRIZIONE

OXYGEN CONTROL è un preparato liquido a base di solfito di sodio.

UTILIZZO

OXIGEN CONTROL ha la proprietà di reagire rapidamente con l'ossigeno disciolto nell'acqua. Nelle caldaie ad alta e bassa pressione, dove è richiesta una buona protezione sulle linee del condensato, è consigliabile utilizzare l'OXIGEN CONTROL congiuntamente a CONDENSATE CONTROL.
I due prodotti non dovranno essere miscelati assieme in quanto il primo è lievemente acido ed il secondo fortemente alcalino.
OXIGEN CONTROL deve essere dosato separatamente, mai unitamente a prodotti alcalini.

VANTAGGI

Prodotto liquido facile da usare; richiede un dosaggio ridotto.

IMPIEGO E DOSAGGIO

OXIGEN CONTROL è facilmente solubile in acqua. Può essere dosato direttamente in caldaia o al pozzo caldo (vedi bolletino U/4).
Il quantitativo di OXIGEN CONTROL richiesto dipende dalla quantità di ossigeno disciolto presente nell'acqua. Il valore dei solfiti in caldaia deve essere mantenuto tra 20 e 30 PPM.
Il dosaggio iniziale per acqua non trattata è di 80 mls per tonn di acqua contenuta in caldaia.
Il controllo dei solfiti si determina analiticamente utilizzando il SULPHITE TEST KIT AS144 messo a disposizione da BLUTEC (vedi bolletini T/2 e T/3).

PRECAUZIONI

Evitare il contatto con gli occhi e con la pelle.
In caso di contatto sciacquare abbondantemente con acqua fresca.
Consultare un medico.

CONFEZIONI

Vuoti a perdere
- Taniche in plastica da 25 litri.

UNI EN ISO 9001:2015

PIK KEMICAL

Tecnologie chimiche

PIK COAGULANT F/7

PER ELIMINARE PICCOLE CONTAMINAZIONI DA OLIO NELLE ACQUE DI CALDAIA

CONTACT US / CONTATTI

Technical Support/ Supporto Tecnico:
pikkemical@pikkemical.it

Orders-Enquires/Ordini-Richieste di offerta:
pikkemical@pikkemical.it

Ph. +39 0586940120

DESCRIZIONE

PIK COAGULANT è un composto liquido organico additivato con antischiuma e facilmente miscibile in acqua.

UTILIZZO

PIK COAGULANT è usato particolarmente quando c'è presenza di olio in caldaia, l'olio coagulato aumenta il suo peso specifico quindi precipita sotto forma di fanghiglia non aderente e facilmente asportabile con estrazioni dal fondo. In caso di inquinamento consistente da idrocarburi è indispensabile procedere ad un lavaggio chimico, va inoltre individuata la finte d'inquinamento.

IMPIEGO E DOSAGGIO

PIK COAGULANT dovrebbe essere dosato direttamente in caldaia attraverso qualsiasi sistema di dosaggio sulla linea di alimentazione acqua. Quando questo non è possibile dosarlo direttamente al pozzo caldo.

Il dosaggio per una caldaia che ha subito inquinamento da idrocarburi è di 200 cc. per tonn. d'acqua, questo dosaggio va ridotto quando la situazione tende a migliorare.

Durante l'utilizzo di PIK COAGULANT è ovvio che le estrazioni dal fondo dovranno essere notevolmente incrementate.

PRECAUZIONI

Prodotto alcalino, evitare il contatto con la pelle e con gli occhi.

In caso di contatto con la pelle o gli occhi sciacquare abbondantemente con acqua fresca.

CONFEZIONI

Vuoti a perdere

- Taniche in plastica da 25 litri.

PIK KEMICAL

Tecnologie chimiche

D.W.T. CONC G/3

CONDIZIONATORE DELL'ACQUA DI RAFFREDDAMENTO DEI MOTORI DIESEL A BASE DI FOSFONATO E MOLIBDATO

Technical Support/ Supporto Tecnico:
pikkemical@pikkemical.it
Orders-Enquires/Ordini-Richieste di offerta:
pikkemical@pikkemical.it
Ph. +39 0586940120

DESCRIZIONE

Prodotto liquido a base di fosfonato e molibdato.

• l'alternativa moderna ed ecologicamente più avanzata rispetto ai prodotti anticorrosione a base di nitriti e cromati.

UTILIZZO

Trattamento inibitore di corrosione per circuiti di acqua raffreddamento come:

• sistemi di raffreddamento motori diesel (camicie, pistoni, polverizzatori)
• impianti di condizionamento.

VANTAGGI

• Trattamento inibitore altamente efficace per proteggere le superfici metalliche dalla corrosione.

è D.W.T. CONC offre una eccellente protezione contro le corrosioni: sia nei circuiti ad alta temperatura tipici dei circuiti di raffreddamento dei motori marini, sia nei circuiti a bassa temperatura (condizionamento).
è Non è nocivo per i materiali non metallici.
è È compatibile con tutti i tipi di antigelo glicolici.
è La stabilità dello strato protettivo è assicurata anche da un tampone pH incorporato nel prodotto.

IMPIEGO E DOSAGGI

Per un'efficace protezione del circuito mantenere il livello del Molibdato tra 40 e 60 PPM.
Quando possibile usare empre acqua distillata e comunque con cloruri inferiori a 100 PPM.
Il prodotto può essere dosato con i seguenti si temi:

- Manualmente nella cassa compenso
- Con sistema di dosaggio automatico (vedi bollettino U/4).

La dose iniziale per un sistema non trattato è di 10 litri di D.W.T. CONC ogni 1000 litri di acqua in circolo.
Eseguire i successivi dosaggi in base alla concentrazione di Molibdato che verrà rilevata tramite il MOLIBDATO TEST KIT K6720 (vedi bollettini T/1 e T/3).
Qualora la concentrazione di Molibdato rivelata dalle analisi fosse inferiore a 40 PPM aggiungere D.W.T. CONC in ragione di 2 litri per tonn di acqua in circuito.
Quindi ripetere le analisi dopo 4 ore.
Per il controllo dell'acqua di raffreddamento è importante eseguire anche le analisi del pH e dei Cloruri.

• importante mantenere sempre in circuito i seguenti valori:

pH tra 8.5 e 9.5 e Cloruri inferiori a 100 PPM.
Nel caso i cloruri siano superiori a 100 PPM eseguire spurghi dal circuito per riportarli al giusto valore.

PRECAUZIONI

Si consiglia l'utilizzo di guanti di gomma e di occhiali di protezione.
In caso di contatto con la pelle o con gli occhi sciacquare abbondantemente con acqua corrente per 15 minuti.

CONFEZIONI

Vuoti a perdere
-Taniche in plastica da 25 litri.

PIK KEMICAL

Tecnologie chimiche

NCLT G/4

PROTEZIONE ANTICORROSIONE E ANTIINCROSTAZIONE DI CIRCUITI ACQUA RAFFREDDAMENTO MOTORI DIESEL

Technical Support/ Supporto Tecnico:
pikkemical@pikkemical.it
Orders-Enquires/Ordini-Richieste di offerta:
pikkemical@pikkemical.it
Ph. +39 0586940120

DESCRIZIONE

Liquido composto a base di nitriti/borati con inibitori di corrosione organici, contenente un indicatore di colore.

UTILIZZO

Trattamento inibitore di corrosione per circuiti di acqua di raffreddamento di motori diesel, compressori e sistemi centralizzati di riscaldamento.

VANTAGGI

- Protegge tutte le superfici metalliche dalla corrosione.
- Deposita uno strato microscopico protettivo sulle superfici di scambio componenti il sistema di raffreddamento.
- La stabilità dello strato protettivo è rinforzata da un tampone pH incorporato.
- Contiene inibitori di corrosione specifici per fornire protezione ai metalli ferrosi e non ferrosi (tranne l'allumino, vedi GLYSANTIN G48®).
- Controlla la formazione di depositi calcarei.
- Contiene un indicatore di colore che assicura il mantenimento dei giusti livelli di concentrazione.
- Prodotto non cromato, perciò non causa problemi di inquinamento.
- Un semplice test di controllo del trattamento permette di verificare la concentrazione del nitrito di sodio ($NaNO_2$).

IMPIEGO E DOSAGGI

Determinare la quantità di prodotto richiesto per il sistema seguendo la tabella di dosaggio.
Nota: Anodi (magnesio e zinco) e rivestimenti zincati contenuti nel sistema di raffreddamento d'acqua devono essere rimossi prima dell'aggiunta di NCLT Questi materiali non sono necessari nel sistema trattato e possono causare depositi non voluti.
NCLT può essere aggiunto nel circuito direttamente nella cassa compenso o a mezzo di un sistema di dosaggio automatico in linea (vedi bollettino U/4).
Sistemi di raffreddamento fortemente contaminati da olio/fuel/grasso o incrostazioni calcaree, devono essere puliti prima di iniziare il trattamento con NCLT usando SEACLEAN per il degrassaggio o DESCALING per disincrostare il calcare.
Si consiglia di utilizzare acqua distillata o a basso tenore di cloruri (max 100 PPM).
La dose iniziale per un circuito non trattato è di 10 litri per tonn di acqua in circolo. Per il trattamento di mantenimento eseguire periodiche analisi ed applicare i dosaggi secondo la tabella allegata.

RACCOMANDAZIONI PER CIRCUITI TRATTATI CON NCLT

Nitrito di Sodio($NaNO_2$):	tra 2300 a 3000 PPM
o Nitriti (NO_2):	tra 1500 a 2000 PPM
Cloruri:	100 PPM massimo
pH:	tra 8,5 a 9,5

Ricordiamo che:
$NaNO_2$: 1.5 = NO_2
NO_2 x 1.5

PIK KEMICAL

Tecnologie chimiche

TABELLA DI DOSAGGIO DI NCLT

DOSAGGIO INIZIALE 10 lt/ton							
Nitrito di Sodio $NaNO_2$	0	600	750	1200	1650	2250	3000
Nitriti NO_2	0	400	500	800	1100	1500	2000
REDCOOLING D.W.T. lt/ton	10	8	6	4	21	0	Sospendere il dosaggio

Nota: multiplicando Nitriti ppm (NO_2) per 1.5 si ottiene Nitrito di Sodio ppm ($NaNO_2$)
Es. 2000 ppm di Nitriti corrispondono a 3000 ppm di Nitrito di Sodio.

Per il controllo analitico usare PAK 1.

Ricordiamo che con il sistema analitico PAK 1 il risultato viene espresso come Nitrito di Sodio ($NaNO_2$

PRECAUZIONI

Si consiglia l'utilizzo di guanti di gomma e di occhiali di protezione.
In caso di contatto con la pelle o con gli occhi sciacquare abbondantemente con acqua corrente per 15 minuti.
Contattare un medico nel caso in cui il problema dovesse persistere.

CONFEZIONI

Vuoti a perdere
-Taniche in plastica da 25 litri.

PIK KEMICAL

Tecnologie chimiche

FULL G/6

ANTICONGELANTE PER SISTEMI DI RAFFREDDAMENTO AD ACQUA

Technical Support/ Supporto Tecnico:
pikkemical@pikkemical.it
Orders-Enquires/Ordini-Richieste di offerta:
pikkemical@pikkemical.it
Ph. +39 0586940120

DESCRIZIONE

Liquido antigelo ed anticorrosione, per il trattamento dei circuiti chiusi ad acqua. FULL è compatibile con tutti i prodotti a
base di nitriti e fosfonati.
Deve essere usato sempre diluito. La diluizione in volume dipende dalle temperature alle quali il liquido deve proteggere l'impianto.

IMPIEGO E DOSAGGI

Per i dosaggio attenersi alla tabella sottostante.

PRECAUZIONI

Il prodotto non è tossico né pericoloso. Evitare comunque il contatto con gli occhi; nel caso risciacquare con acqua dolce.

CONFEZIONI

Vuoti a perdere
-Taniche in plastica da 25 litri.

DOSAGGIO E CARATTERISTICHE DI FULL IN SOLUZIONE ACQUOSA

Peso %	Volume %	Peso Specifico a 20 °C	Punto di congelamento °C	Punto di ebollizione °C
0	0.0	1.000	0	100.0
10	9.1	1.013	-3.5	101.1
20	18.4	1.027	-8	102.2
30	28.0	1.040	-15	103.3
40	37.8	1.057	-24	104.9
50	47.8	1.067	-36	107.2
60	58.0	1.079	-50	109.9
70	68.4	1.090	-49	114.4
80	78.9	1.100	-47	122.2
90	89.4	1.108	-29	137.2
100	100.0	1.115	-13	197.2

PIK KEMICAL

Tecnologie chimiche

VAPTREET H/1

TRATTAMENTO EVAPORATORI

Technical Support/ Supporto Tecnico:
pikkemical@pikkemical.it
Orders-Enquires/Ordini-Richieste di offerta:
pikkemical@pikkemical.it
Ph. +39 0586940120

DESCRIZIONE

Soluzione acquosa di acido Polimaleico a peso molecolare elevato, contenente un composto antischiuma.

UTILIZZO

Previene la formazione di incrostazioni sulle superfici di scambio di evaporatori marini.
Iniettare la dose di VAPTREET nel corpo dell'evaporatore o nel circuito di alimentazione acqua mare.
Il prodotto può essere iniettato puro o diluito.
A richiesta viene fornito un KIT completo di flussimetro, valvola e serbatoio per il dosaggio di VAPTREET (vedi bollettino U/4).

VANTAGGI

- Riduce le operazioni di disincrostazione.
- Mantiene il rendimento e la portata degli evaporatori al loro valore massimo.
- Riduce la formazione di schiuma.

IMPIEGO E DOSAGGI

Da 2,5 a 15 grammi per metro cubo di acqua di alimento.

PRECAUZIONI

In caso di contatto con l'epidermide o con gli occhi sciacquare abbondantemente con acqua fresca.
Immagazzinare in luogo riparato dal freddo.

CONFEZIONI

Vuoti a perdere
- Taniche in plastica da 25 litri.

PIK KEMICAL

Tecnologie chimiche

NO FOAM AGENT H/2

PER ELIMINARE LA SCHIUMA DAGLI IMPIANTI DI TIPO BIOLOGICO (SEWAGE TANK)

Technical Support/ Supporto Tecnico:
pikkemical@pikkemical.it
Orders-Enquires/Ordini-Richieste di offerta:
pikkemical@pikkemical.it
Ph. +39 0586940120

DESCRIZIONE

Liquido denso di colore bianco in base acquosa composto da una miscela di emulsionanti anionici e non ionici.
Non contiene sostanze pericolose.

UTILIZZO

Il prodotto è specificatamente formulato per essere utilizzato negli impianti di tipo biologico (Sewage Tank) con lo scopo di eliminare le schiume.

VANTAGGI

Prodotto in forma liquida facile da usare; richiede dosaggi minimi.

IMPIEGO E DOSAGGI

Può essere dosato in continuo tramite iniezione con pompa dosatrice o manualmente.
Si inizia generalmente con una quantità di 20 PPM, che viene successivamente ridotta o aumentata a seconda della quantità di schiuma persistente.

PRECAUZIONI

Il prodotto non è tossico né pericoloso.
Evitare comunque il contatto con gli occhi; nel caso risciacquare con acqua dolce.

CONFEZIONI

Vuoti a perdere
- Taniche in plastica da 25 litri.

PIK KEMICAL

Tecnologie chimiche

ECOSPERSE H/3

EVITA LE CRESCITE DI FLORA E FAUNA MARINA E RIDUCE LE CORROSIONI NEI CIRCUITI ACQUA MARE

Technical Support/ Supporto Tecnico:
pikkemical@pikkemical.it

Orders-Enquires/Ordini-Richieste di offerta:
pikkemical@pikkemical.it

Ph. +39 0586940120

DESCRIZIONE

L'ECOSPERSE è un prodotto in forma liquida efficacissimo nel combattere le crescite marine con proprietà anticorrosive. Il suo basso dosaggio lo rende particolarmente economico.

UTILIZZO

L'ECOSPERSE evita la formazione e lo sviluppo di microrganismi come denti di cane, muscoli, conchiglie, alghe, nei circuiti acqua mare come condensatori, collettori, traverse acqua mare, cisterne zavorra.

Le proprietà filmanti di questo prodotto agiscono anche come anticorrosivo nei sistemi acqua mare specialmente dei condensatori principali ed ausiliari.

VANTAGGI

- Protegge gli impianti dalla corrosione.
- Evita la formazione di fauna e flora marina.
- Essendo un prodotto filmante offre una buona protezione tra un dosaggio e il successivo.
- È compatibile con tutti i tipi di metallo e guarnizioni
- ECOSPERSE può essere impiegato come anti-vegetativo e anticorrosivo nelle cisterne zavorra fissa.

IMPIEGO E DOSAGGIO

Iniziare il trattamento con ECOSPERSE a circuito pulito. Qualora fosse necessario pulire la traversa acqua mare prima di iniziare il trattamento con ECOSPERSE, interpellare il servizio tecnico BLUTEC.

Dosare ECOSPERSE in ragione di 600 gr ogni 100 tonn di acqua che passa nella traversa acqua mare per un'ora a giorni alterni.

Nel periodo primaverile/estivo o in navigazione costiera dosare giornalmente.

Punti di iniezione:

Filtri presa mare o direttamente sulle prese mare. Un sistema di dosaggio automatico composto da serbatoio (120 lt), pompa dosatrice proporzionale comandata da un timer capace di alimentare 2 punti di iniezione è a disposizione della clientela (vedi bollettino U/4).

PRECAUZIONI

Evitare il contatto con gli occhi e con la pelle.

In caso di contatto sciacquare abbondantemente con acqua fresca.

Se il problema persiste contattare un medico.

CONFEZIONI

Vuoti a perdere

- Taniche in plastica da 25 litri.

INSTALLAZIONE TIPO PER ECOSPERSE DOSING EQUIPMENT

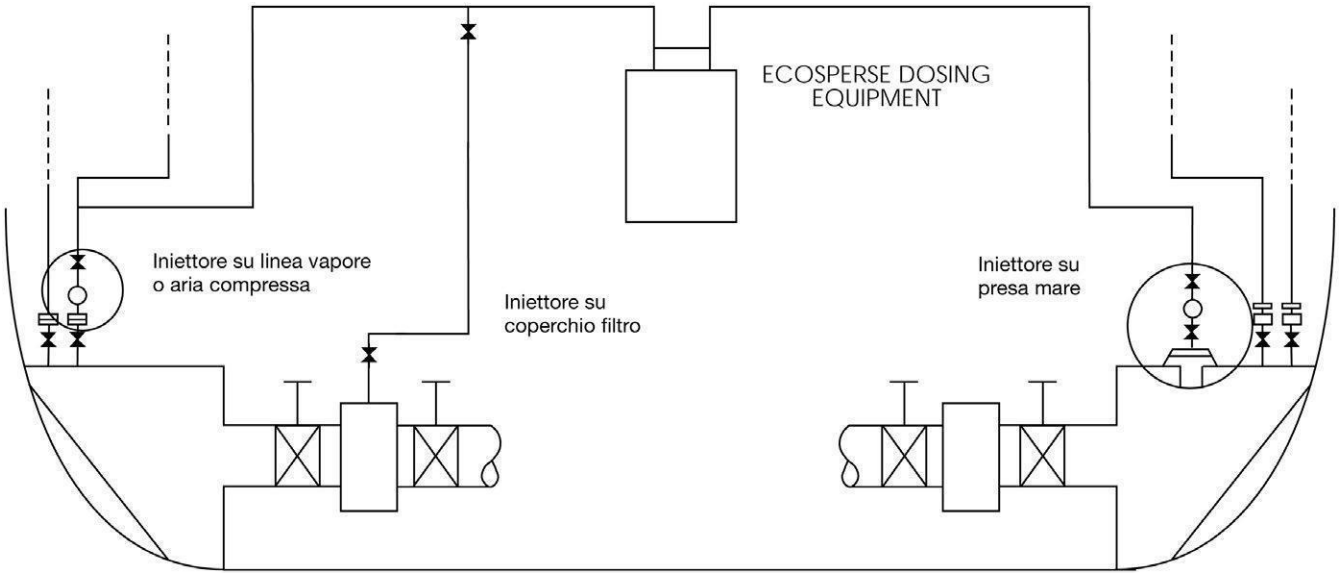

Il punto di iniezione può essere installato anche sul coperchio del filtro presa mare.

ECOSPERSE DOSAGGIO RACCOMANDATO

VIAGGI D'ALTURA

L'ECOSPERSE deve essere dosato come sopra indicato in ragione di 0,6 litri ogni 100 tonn di flussod'acqua di mare per una durata di un'ora ogni due giorni.

VIAGGI COSTIERI O PERIODI ESTIVI

Dosare l'ECOSPERSE in ragione di 0,6 litri ogni 100 tonn di flusso d'acqua di mare per la durata di un'ora ogni giorno.

PIK KEMICAL

Tecnologie chimiche

POTABLE WATER STABILIZER H/4

PREVIENE IL FENOMENO DELL'ACQUA ROSSA NELLE CASSE ACQUA POTABILE E NELL'IMPIANTO DI DISTRIBUZIONE

Technical Support/ Supporto Tecnico:
pikkemical@pikkemical.it

Orders-Enquires/Ordini-Richieste di offerta:
pikkemical@pikkemical.it

Ph. +39 0586940120

DESCRIZIONE

POTABLE WATER STABILIZER è una soluzione di polifosfati con forti proprietà stabilizzanti, facilmente solubile in acqua.

UTILIZZO

POTABLE WATER STABILIZER è un prodotto di estrema sicurezza, può essere utilizzato negli impianti di acqua potabile senza alcun disturbo agli utenti. Può essere utilizzato anche negli impianti di distribuzione acqua lavanda calda.

VANTAGGI

POTABLE WATER STABILIZER evita la corrosione e le incrostazioni negli impianti di acqua dolce compresi relativi depositi, eliminando così il fenomeno dell'acqua rossa.

IMPIEGO E DOSAGGI

Il dosaggio varia da 0,3 a 0,8 litri ogni 25 tonn di acqua potabile, dipendentemente dalle condizioni dell'impianto.
Il prodotto può essere dosato a mezzo di pompa dosatrice munita di contatore lancia-impulsi o direttamente nei depositi.

PRECAUZIONI

Il prodotto non è tossico né pericoloso.
Evitare comunque il contatto con gli occhi; nel caso risciacquare con acqua dolce.

CONFEZIONI

Vuoti a perdere
- Taniche in plastica da 25 litri.

PIK KEMICAL

Tecnologie chimiche

H/5

IPOCLOR 14

DISINFETTANTE BATTERICIDA PER DEPOSITI E LINEE ACQUA POTABILE

Technical Support/ Supporto Tecnico:
pikkemical@pikkemical.it

Orders-Enquires/Ordini-Richieste di offerta:
pikkemical@pikkemical.it

Ph. +39 0586940120

DESCRIZIONE

Ipoclorito di sodio liquido al 12%.

UTILIZZO

Per la disinfezione dell'acqua potabile negli acquedotti e a bordo alle navi e per la disinfezione delle acque nere (Seawage tank).

VANTAGGI

L'azione di IPOCLOR 14 controlla ed elimina flora e fauna batterica, consentendo all'acqua potabile di mantenersi tale. L'Ipoclorito di Sodio al 12% viene universalmente riconosciuto come disinfettante dell'acqua potabile dal MINISTERO DELLA SANITÀ e pertanto ne viene consentito l'uso negli acquedotti civili.

IMPIEGO E DOSAGGI

Nel punto più lontano dalle casse dell'acqua potabile (es.ponte più alto - plancia), dovrà essere sempre presente il Cloro residuo attivo con un valore minimo di 0,2 PPM.
Nelle casse dell'acqua potabile dovrà essere mantenuto un Cloro residuo da 0,5 ad un massimo di 2 PPM, ciò garantirà un ampio spettro antibatterico protettivo.
Per ottenere 2 PPM in una cassa o in una cisterna
dell'acqua potabile, dosare 20 cc di IPOCLOR 14 ogni metro cubo d'acqua. IPOCLOR 14 può essere dosato
manualmente oppure automaticamente all'imbarco dell'acqua a mezzo di un sistema di dosaggio consistente in un contatore lanciaimpulsi collegato ad una pompa dosatrice (vedi bollettino U/4).

PRECAUZIONI

Prodotto alcalino: non ingerire o inalare, evitare i contatti prolungati con la pelle e gli occhi.
Si consiglia l'utilizzo di guanti di gomma e occhiali di protezione. In caso di contatto con la pelle o gli occhi, sciacquare abbondantemente con acqua per almeno 20 minuti.

CONFEZIONI

Vuoti a perdere
- Fustini in plastica da 25 litri.

PIK KEMICAL

Tecnologie chimiche

OSMO ANTISCAL H/6

PER IL TRATTAMENTO DEI POTABILIZZATORI A OSMOSI INVERSA

Technical Support/ Supporto Tecnico:
pikkemical@pikkemical.it

Orders-Enquires/Ordini-Richieste di offerta:
pikkemical@pikkemical.it

Ph. +39 0586940120

DESCRIZIONE

Prodotto liquido a base di polimeri formulato allo scopo di evitare la formazione di incrostazioni sulle membrane nei potabilizzatori a osmosi inversa.

UTILIZZO

Evita le incrostazioni dovute ai carbonati di calcio, solfati di calcio, solfati di bario e solfati di stronzio. Prodotto stabile, può essere usato in un vasto spettro di pH e temperatura. Non contiene fosfati.

IMPIEGO E DOSAGGI

OSMO ANTISCAL si è verificato molto più efficace dei prodotti a base di sodixesametafosfati o ai commerciali fosfonati.

Il dosaggio del prodotto è in funzione della salinità. Come regola generale si consiglia il seguente dosaggio:

- Acqua di mare: 10 ppm (10 gr ogni tonn di acqua)
- Acqua salmastra: 5 ppm (5 gr ogni tonn di acqua)

PRECAUZIONI

Evitare l'inalazione e il contatto con la pelle ed occhi. Usare tute protettive, guanti e occhiali.
In caso di contatto sciacquare abbondantemente con acqua per 15 minuti. Consultare un medico.

CONFEZIONI

Vuoti a perdere
- Taniche in plastica da 25 litri.

PIK KEMICAL

Tecnologie chimiche

ULTRACLEAN / STERILGARDE H/7

PRODOTTI DISINFETTANTI PER IMPIANTI AD OSMOSI INVERSA

Technical Support/ Supporto Tecnico:
pikkemical@pikkemical.it
Orders-Enquires/Ordini-Richieste di offerta:
pikkemical@pikkemical.it
Ph. +39 0586940120

ULTRACLEAN

Prodotto in forma liquida a base di sodio bisolfito, usato negli impianti ad osmosi inversa come biocida. L'azione disinfettante delle membrane è affidata a questo prodotto che va dosato in continuo prima della pompa ad alta pressione. ULTRACLEAN BIOCIDE è anche utilizzato durante i periodi di fermata per bloccare la proliferazione batterica nelle membrane.

UTILIZZO

Negli impianti a osmosi inversa come disinfettante e riducente di diversi ioni metallici inquinanti.

VANTAGGI

- Questo prodotto è conforme ai criteri di non pericolosità per l'ambiente marino in accordo a MARPOL Annesso V (resolution MEPC.201(62))

IMPIEGO E DOSAGGIO

Viene immesso in continuo prima della pompa ad alta pressione ad una concentrazione di 60 PPM.

PRECAUZIONI

Evitare l'inalazione e il contatto con la pelle ed occhi. Usare tute protettive, guanti e occhiali.
In caso di contatto sciacquare abbondantemente con acqua per 15 minuti. Consultare un medico.

CONFEZIONI

Vuoti a perdere:
- Taniche in plastica da 25 litri.

STERILGARDE

Prodotto in forma liquida a base di ipoclorito di sodio, viene usato nei processi di trattamento delle acque ed in particolare negli impianti ad osmosi inversa.

UTILIZZO

Disinfettante che permette la completa eliminazione di ogni sostanza organica, consente inoltre la completa ossidazione dei metalli.

VANTAGGI

- Questo prodotto è conforme ai criteri di non pericolosità per l'ambiente marino in accordo a MARPOL Annesso V (resolution MEPC.201(62))

IMPIEGO E DOSAGGIO

STERILGARDE può essere dosato prima o dopo il processo di osmotizzazione.
Prima: dosare nel punto più distante dalle membrane e comunque l'acqua trattata con STERILGARDE dovrà essere filtrata a mezzo filtri a carboni attivi prima di raggiungere le membrane.
Dosaggio: 4 mlg/lt.
Dopo: ha lo scopo di mantenere l'acqua prodotta dall'impianto ad osmosi batteriologicamente pura. Per ottenere questo è necessario che il valore del cloro nell'acqua ai depositi non sia inferiore a 2 PPM.

PRECAUZIONI

Evitare l'inalazione e il contatto con la pelle ed occhi. Usare tute protettive, guanti e occhiali.
In caso di contatto sciacquare abbondantemente con acqua per 15 minuti. Consultare un medico.

CONFEZIONI

Vuoti a perdere
- Taniche in plastica da 25 litri.

PIK KEMICAL

Tecnologie chimiche

MICROZIME S/8

TRATTAMENTO BIOLOGICO DEI DEPOSITI E SCARICHI SANITARI, DETERGENTE E DEODORANTE

Technical Support/ Supporto Tecnico:
pikkemical@pikkemical.it

Orders-Enquires/Ordini-Richieste di offerta:
pikkemical@pikkemical.it

Ph. +39 0586940120

DESCRIZIONE

MICROZIME è una miscela in base acquosa di batteri aerobi ed anaerobi concentrati, selezionati allo scopo di produrre enzimi attivi necessari per la digestione dei depositi organici nelle cisterne acque nere.
MICROZIME se utilizzato regolarmente fornisce la flora batterica necessaria per il degrado e la digestione dei residui organici con maggiore rapidità ed efficienza.

UTILIZZO

MICROZIME può essere dosato tramite le utenze o direttamente nelle cisterne seawage.
MICROZIME può essere utilizzato per mantenere pulite le linee acque nere e grigie, sostituendo i prodotti a base acida, alcalina o di ipoclorito di sodio che inoltre creano un ambiente ostile alla formazione di enzimi in grado di eliminare i residui organici causa di depositi e cattivi odori.

VANTAGGI

- Elimina depositi organici e accumuli di grasso e unto
- Elimina cattivi odori e deodora
- Sostituisce l'impiego di prodotti pericolosi a base acido o caustica
- Riduce la necessità di pulire manualmente gli impianti sanitari
- Previene l'intasamento delle linnee e conseguenti interventi di manutenzione straordinaria
- Assolutamente sicuro, non combustibile, non tossico, biodegradabile
- Questo prodotto è conforme ai criteri di non pericolosità per l'ambiente marino in accordo a MARPOL Annesso V (resolution MEPC.201(62))

IMPIEGO E DOSAGGIO

Dosaggio iniziale: direttamente in cisterna 1 ltr di MICROZIME per ogni 1000 ltr di capacità.
Tempo di attivazione dal primo dosaggio: 24-36 ore.
I dosaggi successivi possono essere effettuati giornalmente in ragione di 1 ltr per ogni 4000 ltr di capacità.
MICROZIME se utilizzato per la pulizia delle linee va dosato direttamente in ogni utenza in ragione di 75-100 ml giornalmente.
MICROZIME deve essere impiegato ad un pH compreso tra 5.5 e 8.5 ed una temperatura compresa tra 10 e 44 °C. Estreme ed improvvise variazioni di temperatura e pH ne compromettono la resa.

CONFEZIONI

Vuoti a perdere
- Fustini in plastica da 25 litri.

PIK KEMICAL

Tecnologie chimiche

CHLORINE S/10

CLORO PASTIGLIONI, GRANULARE PER PISCINE E VASCHE IDROMASSAGGIO

Technical Support/ Supporto Tecnico:
pikkemical@pikkemical.it

Orders-Enquires/Ordini-Richieste di offerta:
pikkemical@pikkemical.it

Ph. +39 0586940120

DESCRIZIONE

Forti ossidanti e disinfettanti che disciolti in acqua si idrolizzano formando cloro attivo nella forma più efficace di acido ipocloroso.

CLORO GRANULARE

Sodio Dicloroisocianurato, 60% di cloro minimo

Sale di sodio dell'acido dicloroisocianurato biidrato granulare a rapida solubilità, per la disinfezione dell'acqua di piscina e delle vasche idromassaggio.
Impiego: mantenere costante il pH tra 7.2 e 7.6 con il modificatore di pH PLUS o pH MINUS ***Dose iniziale:*** 150 gr di prodotto ogni 10 m_3 di acqua di piscina. Sciogliere il prodotto in un secchio di plastica prima di immetterlo in vasca o spargerlo sulla superficie dell'acqua. ***Mantenimento:*** 10 o 20 gr per m_3 di acqua al giorno anche tramite pompa dosatrice possibilmente controllata da centralina automatica.
Aumentare le dosi in caso di forte affluenza o di alte temperature. Mantenere comunque il cloro residuo attivo a 1 ppm.

CLORO IPOCLORITO DI CALCIO GRANULARE

Per la disinfezione dell'acqua di piscina e vasche idromassaggio.
Stesso dosaggio del cloro granulare.
Non consigliabile su piscine rivestite con PVC.

PASTIGLIONI DI CLORO da 200 gr

Acido Tricloroisocianuric 90%

Pastiglioni a lenta solubilità utilizzati per la disinfezione dell'acqua di piscina e delle vasche idromassaggio.
Misura standard dei pastiglioni:
75 mm diametro x 25 mm.
Per il trattamento dell'acqua di piscina:
4 pastiglioni ogni 100 m_3 di acqua, ogni settimana, da immettere negli skimmer o nei dosatori galleggianti (attenzione non posizionare sul fondo della vasca). Dosaggio in continuo tramite un dosatore a lambimento preferibilmente controllato da una centralina automatica.

INFORMAZIONE:

Trattandosi di forti ossidanti, tutti i ptodotti sopracitati possono essere usati per altri tipi di disinfezione come trattamento di acque nere, casse raccolta liquami ecc. In questo caso mantenere un livello di cloro da 2 a 5 PPM.

IMPORTANTE

Tutti i prodotti sopracitati sono forti ossidanti, quindi non miscelarli e non metterli in contatto con altri prodotti chimici, in particolare con quelli a base acida.

TEST KITS CLORO BROMO E pH

(vedi bollettino T/3)

Pastigliette: **DPD1** = Cloro attivo libero e
Phenol red = pH
Ricordiamo che nell'acqua di piscine e vasche idromassaggio il livello del cloro deve essere mantenuto tra 0.5 e 1 PPM.

PRECAUZIONI

I prodotti possono provocare gravi ustioni.
Evitare di inalare i vapori.
Lavare la parte venuta in contatto per almeno 15 minuti. Consultare un medico.

CONFEZIONI

Vuoti a perdere
- Fustini di plastica da 25 kg

PIK KEMICAL

Tecnologie chimiche

PH MINUS S/11

PER ABBASSARE IL PH NELLE PISCINE E NELLE VASCHE PER IDROMASSAGGIO

Technical Support/ Supporto Tecnico:
pikkemical@pikkemical.it

Orders-Enquires/Ordini-Richieste di offerta:
pikkemical@pikkemical.it

Ph. +39 0586940120

DESCRIZIONE

pH MINUS abbassa il pH e l'alcalinità totale dell'acqua delle piscine.

Il pH deve essere mantenuto tra 7.2 e 7.6 affinché il potere disinfettante del cloro abbia la massima efficacia, per una migliore igiene, per ridurre le corrosioni ed evitare irritazioni agli occhi e la pelle secca. Misurare il pH prima di ogni dosaggio di sanitizzante.

Per prevenire eccessive oscillazioni del pH, mantenere l'alcalinità totale tra 60 e 120 PPM.

Effettuare mensilmente il test dell'alcalinità.

IMPIEGO E DOSAGGIO

- Misurare il pH dell'acqua.
- Determinare il dosaggio richiesto.
  Nota: non dosare più di 1 Kg x 40 m_3 di acqua per volta. Se ciò dovesse essere necessario, aspettare 24 ore, rimisurare il pH ed eventualmente aggiungere il quantitativo richiesto.
- Spargere pH MINUS sulla superficie della piscina.

Ricordiamo che in un'acqua con una durezza compresa tra 5 e 20 PPM di $CaCO_3$, un dosaggio di pH MINUS compreso tra 5 e 15 grammi o mls per metro cubo di acqua, diminuisce il pH di 0.1.

PRECAUZIONI

Indossare guanti e occhiali di gomma. Evitare il contatto con gli occhi e il contatto prolungato con la pelle. In caso di contatto gli occhi sciacquare abbondantemente con acqua corrente per a meno 15 minuti. Consultare un medico.

CONFEZIONI

Vuoti a perdere
- Fustini in plastica da 25 lt

PIK KEMICAL

Tecnologie chimiche

PH PLUS S/12

PER INNALZARE IL PH NELLE PISCINE E NELLE VASCHE PER IDROMASSAGGIO

Technical Support/ Supporto Tecnico:
pikkemical@pikkemical.it

Orders-Enquires/Ordini-Richieste di offerta:
pikkemical@pikkemical.it

Ph. +39 0586940120

DESCRIZIONE

pH PLUS innalza il alore del pH nell'acqua delle piscine. Il pH deve essere mantenuto tra 7.2 e 7.6 per una migliore igiene, per ridurre la corrosione delle attrezzature, le irritazioni agli occhi e la pelle secca. Il pH deve essere misurato prima di ogni dosaggio di sanitizzante.
Per evitare una eccessiva oscillazione del pH, mantenere l'alcalinità totale tra 60 e 120 PPM.
Eseguire mensilmente il test dell'alcalinità.

IMPIEGO E DOSAGGIO

- Misurare il pH dell'acqua.
- Determinare il dosaggio richiesto.
- Spargere pH PLUS sulla superficie della piscina
- Rimisurare il pH dopo 2 ore con la pompa di circolazione in moto. Ripetere se necessario.
- Tenere il fustino chiuso quando non in uso.

Ricordiamo che in un'acqua con una durezza compresa tra 5 e 20 PPM di $CaCO_3$, un dosaggio di pH PLUS compreso tra 5 e 15 grammi o mls per metro cubo di acqua, diminuisce il pH di 0.1.

PRECAUZIONI

Irritante. Causa danni alla pelle e agli occhi.
Indossare guanti e occhiali di gomma.
Irritante per il naso e la bocca.
Rimuovere e lavare gli abiti contaminati.

CONFEZIONI

Vuoti a perdere
- Fustini in plastica da 25 lt

PIK KEMICAL

Tecnologie chimiche

PIK MANO

S/16

PASTA LAVAMANI NON ABRASIVA

Technical Support/ Supporto Tecnico:
pikkemical@pikkemical.it

Orders-Enquires/Ordini-Richieste di offerta:
pikkemical@pikkemical.it

Ph. +39 0586940120

DESCRIZIONE

Pasta lavamani gelatinosa.

UTILIZZO

Rimozione di sporcizia come grasso, olio, morchie, dalle mani o da altre parti del corpo.

VANTAGGI

- Rimuove olio, grassi e morchie.
- Disinfetta e umidifica la pelle.
- Non è pericolosa per la pelle delle mani.
- Non contiene chimica abrasiva o irritante.
- Può essere usata con sicurezza ogni giorno.
- Odore gradevole.

Contiene sostanze emollienti per preservare la pelle in buone condizioni.

IMPIEGO E DOSAGGIO

Massaggiare la pelle con PIK MANO, quindi risciacquare con acqua.
Circa 5 grammi di gel sono sufficienti per pulire le mani.

PRECAUZIONI

In caso di contatto con gli occhi sciacquare abbondantemente con acqua corrente.

CONFEZIONI

Vuoti a perdere
- Contenitori in plastica da 5 Kg.

PIK KEMICAL

Tecnologie chimiche

PENETRON S/17

OLIO PENETRANTE E SGRIPPANTE PER LA PULIZIA DEI CONTATTI ELETTRICI

Technical Support/ Supporto Tecnico:
pikkemical@pikkemical.it
Orders-Enquires/Ordini-Richieste di offerta:
pikkemical@pikkemical.it
Ph. +39 0586940120

DESCRIZIONE PENETRON

PENETRON è uno dei prodotti dell'ultima generazione nel campo degli oli sgrippanti; è in grado di penetrare in fessure piccolissime.

UTILIZZO

Viene impiegato per allentare bulloneria, parti metalliche accoppiate che non possono altrimenti essere separate a causa di ossidazioni.
Si evitano così distruzioni con fiamma ossidrica, rotture e lunghe perdite di tempo.

- consigliabile inoltre l'utilizzo di PENETRON per preservare temporaneamente da ossidazioni attrezzature di misura e strumenti di precisione

VANTAGGI

Oltre ad essere un eccezionale sgrippante, PENETRON, preserva dalla ruggine i pezzi metallici trattati, evitando l'ossidazione.
Il PENETRON infatti non contiene Benzolo.

IMPIEGO E DOSAGGIO

Erogare piccoli quantitativi di prodotto, in quan-to poche gocce sono sufficienti per allentare ogni giunto bloccato.

PRECAUZIONI

In caso di contatto con gli occhi sciacquare abbondantemente con acqua corrente.
Tenere lontano dalle fiamme libere. Non ingerire.

CONFEZIONI

Vuoti a perdere
• Cartoni da 24 bott. da 1000 cc.
• Cartoni da 24 spay da 400 cc.

DESCRIZIONE

PENETRON è un solvente utilizzato per la
pulizia di contatti elettrici.
Il prodotto evapora completamente senza lasciare residui. Non è corrosivo per i metalli.

PRECAUZIONI

In caso di contatto con gli occhi lavare abbondantemente con acqua e, se necessario, contattare un medico.
Non ingerire.
Non aspirare i vapori.

CONFEZIONI

Vuoti a perdere
- Bottigliette spray da 400 cc.

UNI EN ISO 9001:2015

PIK KEMICAL

Chemical Technologies

cooling water test kits

T/1

FOR SODIUM NITRITE, CHLORIDE, pH, MOLYBDATE

KIT PAK 1

DWT CONC / NCLT

MOLYBDATE TEST KIT

DWT CONC

COOLING WATER TEST KIT
when using: DWT CONC
NCLT

Use KIT PAK 1 to control Sodium Nitrite - Chloride & pH levels.

CONTAINING
- Plastic case - foam & instruction
- Plastic stirring rod
- 10 ml Syringe
- Plastic shaker tube
- 1 off, pack 250 chloride tablets (bottle)
- 1 off, pack 50 Nitrite No. 1 tablets
- 2 off, pack 250 Nitrite No. 2 tablets
- pH test strip pk 100

RECOMMENDED LIMITS

Nitrite:	1500-2000 ppm as NO_2
or	
Sodium Nitrite:	2300-3000 ppm as $NaNO_2$
Chlorides:	Maximum 100 ppm
pH:	8.5 – 9.5



Please note that with KIT PAK 1 values are expressed as Sodium Nitrite ($NaNO_2$)

COOLING WATER TEST KIT
when using: DWT CONC

Use MOLYBDATE TEST KIT K.6720 to control Molybdate level.

CONTAINING TEST KIT K.6720
- Plastic case & instruction
- MOLYBDATE Comparator
- Molybdate refill R6720
- 10 mls Test tube

RECOMMENDED LIMITS *(DWT CONC)*

Molybdate:	40 - 60 ppm
Chlorides:	Maximum 100 ppm
pH:	8.5 – 9.5

RECOMMENDED LIMITS *(for Dia Prosim RD 25)*

Molybdate:	700 ppm Mo
Chlorides:	Maximum 100 ppm
pH:	8.5-9.5

UNI EN ISO 9001:2015

PIK KEMICAL SRL via Aiaccia,72 Stagno Livorno 57017 Italy

PIK KEMICAL

Chemical Technologies

T/2

boiler water test kits

FOR pH, P ALKALINITY, M ALKALINITY, CHLORIDE, PHOSPHATES

KIT PAK 2
Low pressure boiler max 20 bar

WATER TEST KIT

when using: BWT , ALKALINITY, CONDENSATE

Use KIT PAK 2 to control P Alkalinity - Chloride & pH levels.

CONTAINING

- Plastic case - foam & instruction
- Plastic stirring rod
- 250 ml calibrated bottle (plastic)
- 2 off, pack 250 alkalinity P tablets (bottle)
- 2 off, pack 250 chloride tablets (bottle)
- pH test strip pk 100

RECOMMENDED LIMITS

P Alkalinity:	100-150 ppm
Chlorides:	Maximum 100 ppm
pH (boiler):	10.5 – 11.0
pH (condensed):	8.3 – 9.0

KIT PAK 3
Medium-high pressure boiler

WATER TEST KIT

when using: ALKALINITY , HARDNESS CONTROL, CONDENSATE, HYDRAZINE OR SULPHITE

Use KIT PAK 3 to control P Alkalinity - M Alkalinity - Chloride pH & Phosphates levels.

CONTAINING

- Plastic case - foam & instruction
- 1 off, 2000 comparator
- 1 off, plastic stirring rod
- 1 off, funnel
- 1 off, filter papers
- 1 off, test tube brush
- 1 off, pH indicator strips 7.5 - 14.0
- 1 off, pH indicator strips 6.5 - 10.0
- 1 off, pH reagent
- 2 off, pack 250 alkalinity P tablets (bottle)
- 1 off, pack 250 alkalinity M tablets (bottle)
- 1 off, pack 100 phosphate HR tablets (bottle)
- 1 off, pack 250 chloride tablets (bottle)
- 1 off, 250 ml calibration tube

RECOMMENDED LIMITS

P Alkalinity:	90 - 130 ppm
M Alkalinity:	less than twice “P”
Chlorides:	Maximum 100 ppm
pH:	10.0 – 11.0
Phosphate:	20 - 40 ppm

REAGENTS TABLETS

è CHLORIDE TABLETS (bott. 250 pcs)	code RCB-01
è NITRITE TABLETS N.1 (bott. 100 pcs)	code RCB-02
è NITRITE TABLETS N.2 (bott. 250 pcs)	code RCB-03
è P ALKALINITY TABLETS (bott. 250 pcs)	code RCB-04
è M ALKALINITY TABLETS (bott. 250 pcs)	code RCB-05
è PHOSPHATE H.R. TABLETS (bott. 100 pcs)	code RCB-06





PIK KEMICAL SRL

Scuba II Pooltester elettronico

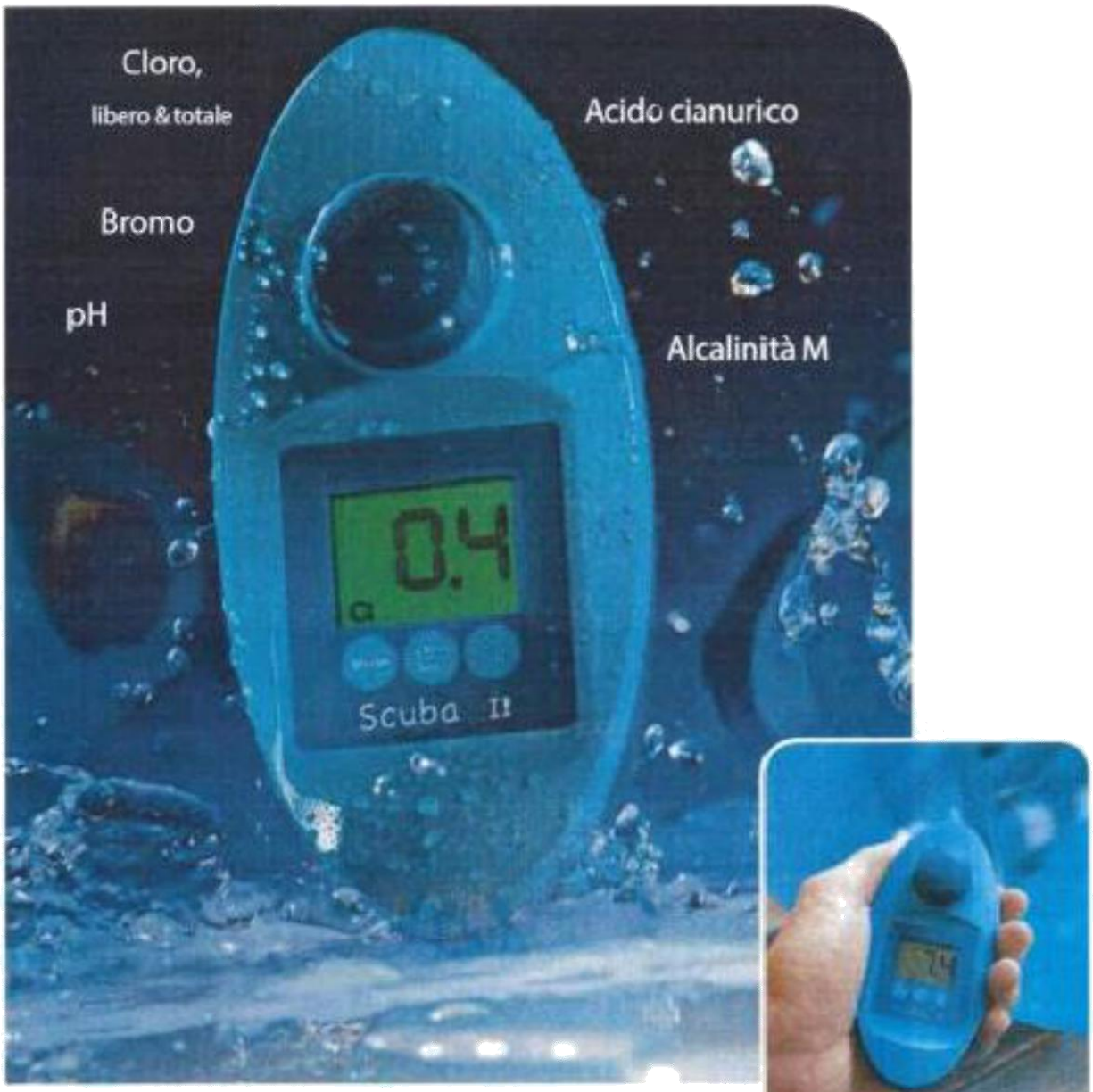

Misuratore per i gestori di piscine private
e da idromassaggio Whirl Pool più esigenti

PIK KEMICAL SRL

Scuba II

Ogni proprietario di una piscina privata dovrebbe controllare regolarmente i valori principali dell'acqua. Solo in questo modo è possibile mantenere l'acqua sempre in uno stato ottimale e dosare correttamente i prodotti utilizzati per la relativa manutenzione.

Grazie a Scuba II è possibile controllare l'acqua della propria piscina in maniera rapida e corretta. La cámera di misurazione integrata viene riempita immergendo il dispositivo nell'acqua della piscina. Aggiungendo il reagente in pastiglie si ottiene la tipica colorazione, misurata secondo il principio fotometrico e viene quindi indicato il valore di misurazione nel display.

In questo modo vengono rilevati in pochi minuti sei parametri, **Cl libero, Cl totale, pH, Bromo, alcalinità e acido cianurico**

In questo modo l'analisi dell'acqua diventa un vero piacere e il bagno può iniziare senza esitazioni.

Se Scuba II dovesse cadere in acqua, non ci saranno conseguenze perché è in grado di galleggiare oltre che essere impermeabile.

Lasciatevi convincere da questo piccolo strumento per la piscina, perché vale la pena fare un bagno in tutta sicurezza nel rispetto delle norme igieniche.

Dati tecnici

Gruppo ottico	LED a compensazione temperatura (λ = 530 nm) e rafforzatore fotosensore
Alimentazione	2 batterie (AAA), capacità media ca. 90 misurazioni
Auto-off	Spegnimento automatico dispositivo circa 5 minuti dopo l'ultimo azionamento dei tasti
Display	Display LCD
Dimensioni (L x L x A)	145 x 70 x 45 mm
Peso	165 g (batterie incluse)
Condizioni ambientali	Temperatura: 5 – 40 °C Umidità rel.: 30 – 90 %, senza condensa
Conformità CE	



Scuba II

Highlights

- Design moderno ed ergonomico
- Facile maneggiamento
- Custodia impermeabile*
- Ampio display

* (Il kit analogico, l'area a 0,1 metri, galleggiante

Contenuto

- Scuba II in valigetta di plastica robusta
- Reagente in pastiglie

  Ogni 20 DPD No. 1 e Phenol Red Photometer Ogni 10 DPD No. 3, CyA-Test e Alka-M-Photometer
- 2 batterie (AAA)
- Bacchetta
- Istruzioni per l'uso

Cod. art. 21 61 00

Ricariche

Artikel	Best.-Nr.
Ricariche per Scuba II 20 pastiglie DPD No. 1 Photometer 10 pastiglie DPD No. 3 Photometer 10 pastiglie PHENOL RED Photometer 10 pastiglie CyA-Test 10 pastiglie Alka-M-Photometer	52 56 00

1 confezione = 12 pezzi



http://scuba-II.lovibond.com

Determinazione	Campo di misurazione	Risoluzione	Precisione
Cloro, libero	0,1 - 6 mg/l Cl_2	0,1 mg/l	0 - 1 mg/l ± 0,1 mg/l ; 1 - 2 mg/l ± 0,2 mg/l 2 - 3 mg/l ± 0,4 mg/l ; 3 - 6 mg/l ± 0,5 mg/l
Cloro, totale	0,1 - 6 mg/l Cl_2	0,1 mg/l	0 - 1 mg/l ± 0,1 mg/l ; 1 - 2 mg/l ± 0,2 mg/l 2 - 3 mg/l ± 0,4 mg/l ; 3 - 6 mg/l ± 0,5 mg/l
Valore pH	6,5 - 8,4 pH	0,1 pH	± 0,2 pH
Acido cianurico	1 - 160 mg/l	1,0 mg/l	1 - 50 mg/l ± 10 mg/l ; 50 – 160 mg/l ± 20 mg/l
Alcalinità M	0 - 300 mg/l $CaCO_3$	1,0 mg/l	± 50 mg/l
Bromo	0,2 - 13,5 mg/l Br_2	0,1 mg/l	0 - 2 mg/l ± 0,2 mg/l 2 - 4 mg/l ± 0,4 mg/l 4 - 7 mg/l ± 0,8 mg/l 7 - 13,5 mg/l ± 1,1 mg/l